Riso no se hace responsable de los daños o gastos que pudieran resultar del uso de este manual. Puesto que estamos constantemente mejorando nuestros productos, la máquina podría ser diferente en algunos aspectos de las ilustraciones de este manual.
Riso no será responsable de los daños directos, indirectos o consecuentes de cualquier tipo, ni de las pérdidas o gastos que pudieran surgir por el uso de este producto o de los manuales adjuntos.

RISO es una marca registrada de RISO KAGAKU CORPORATION en Japón y otros países.
RISO iQualitySystem™ es una marca de RISO KAGAKU CORPORATION.

- **Este producto está equipado con sistema RFID (Radio Frequency Identification - identificación mediante etiquetas de radiofrecuencia).**
- **La información incluida en este documento está sujeta a modificaciones sin previo aviso.**

Derechos de Autor © 2003 RISO KAGAKU CORPORATION

Colocación y Desechado de Consumibles 70

Colocación del Cartucho de Tinta 70
Cambio del Rollo de Masters 72
Vaciado del Depósito de Masters Usados 75
Desechado de Consumibles Vacíos 76
Retirada e Instalación del Tambor 77

Limpieza 80

Guía de Seguridad - Limpieza 80
Limpieza 81
- Cabeza de impresión térmica 81
- Cristal de Exposición y Cubierta de Cristal 81
- Cilindro de Presión 82
- Exterior de la Impresora 82
- Cristal del Escáner y Lámina Blanca de la Unidad ADF (Opcional) 83

Resolución de Problemas 84

Pantalla de Comprobación & Error 84
- Comprobación con la Pantalla de Comprobación & Error 84

Consejos para la resolución de problemas 95

Apéndices 102

Accesorios opcionales 102
Especificaciones 103
Lista de características 105
Índice 106

Bienvenido al modelo de la serie RZ de RISO

Gracias por adquirir esta impresora que realiza impresiones claras con un manejo sencillo de las operaciones básicas. Además de las muchas funciones útiles como impresora, la máquina le ofrece diversas ventajas como los indicadores de flecha progresivos que muestran el progreso de los procesos de creación de masters y de impresión y las Guías del Papel de la Bandeja de Recepción, que le permiten recoger fácilmente las copias impresas.

Acerca de esta Guía del Usuario

Este manual contiene instrucciones detalladas relativas al funcionamiento y mantenimiento de la máquina.
Con el fin de optimizar el uso de la máquina, todos los operarios deberán leer atentamente y seguir las instrucciones incluidas en este manual. Este manual incluye además una guía de resolución de problemas para una rápida consulta.

Acerca la anotación en una nota aclaratoria

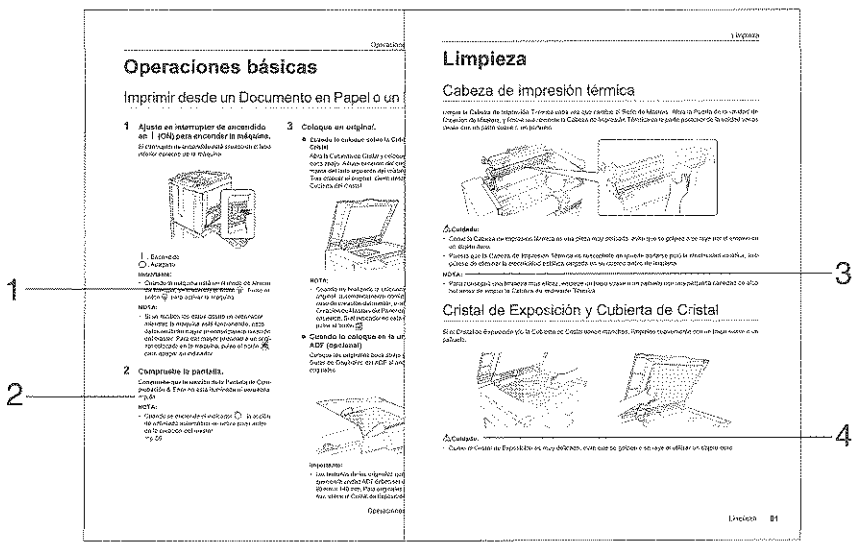

1) **Tecla del panel de control**
El pictograma de una frase designa una tecla en los paneles de control.

2) **Referencia cruzada (☞)**
Muestra la referencia de una página.

3) **Consejo**
Importante:proporciona información a la que hay que prestar una especial atención y las realizaciones imposibles.
NOTA: le proporciona información de utilidad.
Consejo: le proporciona sugerencias adicionales para una mayor comodidad.

4) **Comentarios de seguridad**
Las instrucciones de seguridad se describen bajo los iconos siguientes.

⚠AVISO:
⚠Cuidado:

Acerca de la información e ilustraciones de este Manual

Tenga en cuenta lo siguiente sobre la información e ilustraciones de este manual.

- Algunas funciones descritas en este manual solamente son posibles con la RZ3XX; éstas no estarán disponibles en la RZ2XX.
- Para las ilustraciones de los perfiles y los paneles de control de la máquina, se han utilizado los de la RZ370.

Información preliminar

Partes y Componentes

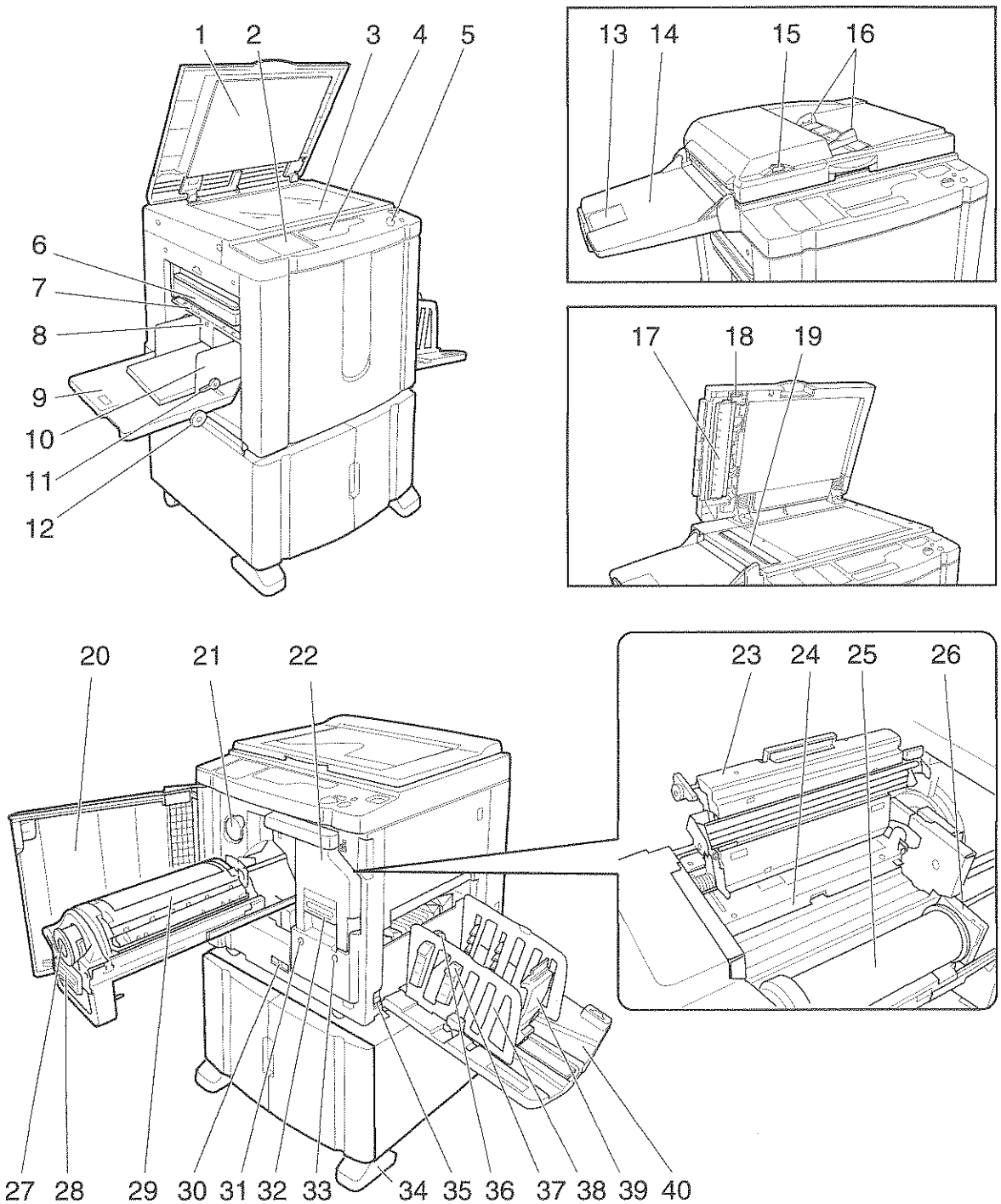

1) **Cubierta de Cristal**
2) **Subpanel de Control (☞p.10)**
3) **Cristal de Exposición (☞p.81)**
   Coloque un original boca abajo.
4) **Pantalla Principal (☞p.84)**
5) **Panel Principal de Control (☞p.8)**
6) **Depósito de Masters Usados (☞p.75)**
   Lugar donde se recogen los masters usados.
7) **Palanca de Ajuste de la Presión de la Alimentación de Papel (☞p.19)**
   Ajusta la presión de la alimentación del papel dependiendo del papel que se está utilizando.
8) **Botón de Bajada de la Bandeja de Alimentación (☞p.20)**
   Baja la posición de la Bandeja de Alimentación de Papel para poder sustituir o añadir papel.
9) **Bandeja de Alimentación de Papel (☞p.19)**
10) **Guías del Papel de la Bandeja de Alimentación (☞p.19)**
    Sostienen y orientan el papel.
    Deslícelas para ajustarlas a los lados del papel.
11) **Palanca de Bloqueo de las Guías del Papel de la Bandeja de Alimentación (☞p.19)**
    Bloquea las Guías del Papel de la Bandeja de Alimentación.
12) **Botón de Ajuste de la Posición Horizontal de Impresión (☞p.48)**
    Mueve la posición de impresión a la izquierda o a la derecha.
13) **Tope de los Originales del ADF (Opción)**
    Detiene los originales explorados por la unidad ADF.
14) **Bandeja de Recepción de Originales del ADF (Opcional)**
15) **Botón de Liberación de Originales del ADF (Opcional)**
    Púlselo para liberar los originales introducidos en la unidad ADF cuando se produce un atasco de papel o hay que recolocar los originales.
16) **Guía de los Originales del ADF (Opcional)**
    Sostiene y orienta los originales en la unidad ADF.
    Deslícelas para ajustarlas a los lados del papel.
17) **Lámina Blanca del ADF (Opcional)**
18) **Botón de Liberación de Originales del ADF (Opcional)**
    Utilícelo para liberar los originales introducidos en la unidad ADF cuando se produzca un atasco de papel.
19) **Cristal del Escáner del ADF (Opcional para la RZ3XX)**
20) **Puerta Frontal**
21) **Soporte de la Tapa del Cartucho de Tinta (☞p.70)**
22) **Unidad de Creación de Masters (☞p.72)**
23) **Tapa de la Unidad de Creación de Masters (☞p.72)**
24) **Pestaña de la Guía de Masters (☞p.72)**
25) **Rollo de Master (☞p.72)**
26) **Soporte del Rollo de Master (☞p.72)**
27) **Cartucho de Tinta (☞p.70)**
28) **Tirador del Tambor (☞p.77)**
29) **Tambor (☞p.77)**
30) **Contador**
    Cuenta el número de copias (contador total de impresiones) y el número de masters realizados (contador de masters).
31) **Botón/Indicador de Descarga del Tambor (☞p.77)**
    Desbloquea el Tambor para que pueda extraerse.
32) **Tirador de la Unidad de Creación de Masters (☞p.72)**
33) **Botón de Liberación de la Unidad de Creación de Masters (☞p.72)**
    Desbloquea la Unidad de Creación de Masters para que pueda extraerse.
34) **Estabilizador**
35) **Interruptor de Encendido**
36) **Botón de Ajuste de las Alas de Expulsión de Papel (No disponible para la RZ2XX) (☞p.21)**
    Ajuste dependiendo del acabado y el tamaño del papel con el fin de alinear el papel impreso.
37) **Pestañas de Disposición de Papel (No disponible para la RZ2XX) (☞p.21)**
    Púlselo para abrirlo con el fin de alinear el papel impreso.
38) **Guías del papel de la Bandeja de Recepción (☞p.21)**
    Alinea correctamente el papel impreso.
    Deslícelas dependiendo del ancho del papel que vaya a imprimir.
39) **Tope del Papel (☞p.21)**
    Impide que se caiga el papel impreso depositado en la Bandeja de Recepción de Papel.
    Deslícelo según el largo del papel que vaya a imprimir.
40) **Bandeja de Recepción de Papel (☞p.21)**

Paneles de Control

Panel Principal de Control

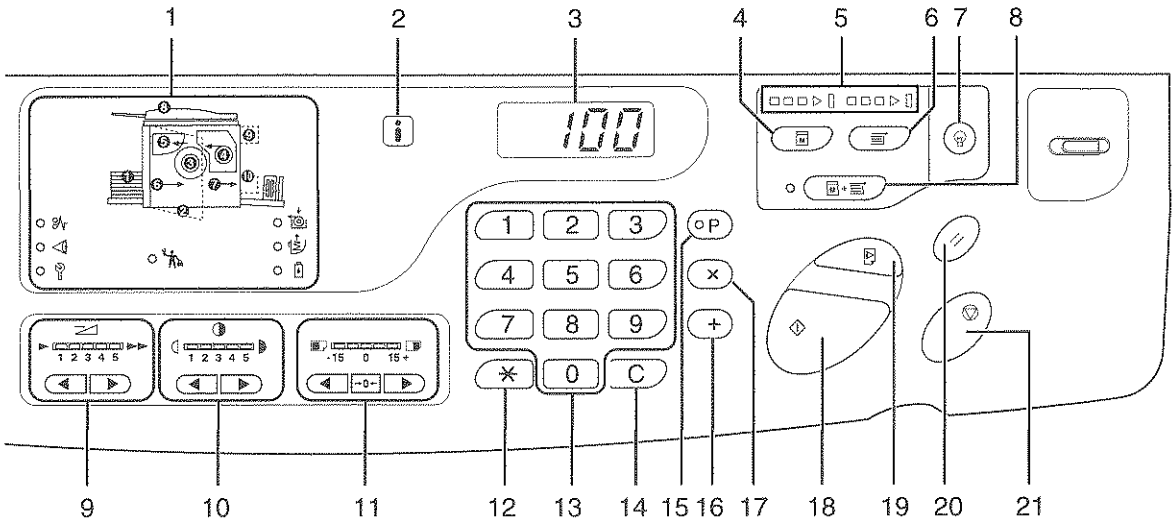

1) **Pantalla de Revisión & Error (☞p.84)**
Indica los lugares y el estado del error.

2) **[i] indicador**

3) **Pantalla de Cantidad de Copias (Pantalla de número erróneo)**
Muestra el número de copias impresas, los valores numéricos introducidos para diferentes ajustes y los números erróneos.

4) **Botón para la Creación de Masters**
Prepara la máquina para la creación de masters.

5) **Flechas de Progreso**
Indica el estado del progreso de la creación de masters y de la impresión.
Cuando la creación de masters está preparada, se encienden todos los indicadores por encima del Botón de Creación de Masters.
Cuando la impresión está preparada, se encienden todos los indicadores por encima del Botón de Impresión.

6) **Botón de Impresión**
Prepara la máquina para la impresión.

7) **Botón de Activación**
Activa la impresora en el modo de Ahorro de Energía.

8) **Botón de Proceso Automático/Indicador (☞p.44)**
Realiza una operación continua desde la creación del master a la impresión.
Cuando está activo, se enciende la luz de al lado del botón.

9) **Botones de Ajuste de la Velocidad de Impresión/Indicador (☞p.50)**
Selecciona uno de los cinco niveles de velocidad de impresión.
El indicador por encima de los botones muestra el nivel de velocidad actual.

10) **Botones de Ajuste de la Densidad de Impresión/Indicador (No disponible para la RZ2XX) (☞p.47)**
Selecciona uno de los cinco niveles de densidad de impresión.
El indicador por encima de los botones muestra el nivel de densidad actual.

11) **Botones de Ajuste de la Posición de Impresión Vertical/Indicador (☞p.48)**
Ajusta la posición de impresión en la dirección vertical (dentro de ±15 mm) después de crear un master.
El indicador por encima de los botones muestra el total de desplazamiento desde el centro.
Para borrar el total de desplazamiento, pulse el **→0←** .

12) **✳ Botón**
Utilícelo cuando imprima con una Impresora Enlazada opcional.

13) **Botones de Cantidad de Copias (botones de 0 a 9)**
Utilícelos para introducir el número de copias que desea imprimir o para introducir otros valores numéricos.

14) Botón C

Cancela los valores numéricos introducidos o reajusta el contador a cero.

15) Botón P/Indicador (☞p.52)

Permite a la impresora imprimir y agrupar las copias según se ha especificado (impresión programada).
Cuando está activo, se enciende el indicador por encima del botón.

16) + Botón

Utilícelo cuando configure una impresión programada o cuando cambie los ajustes iniciales.

17) × Botón

Utilícelo cuando configure una impresión programada.

18) Botón Start

Inicia el proceso de creación de masters o de impresión o ejecuta operaciones específicas.
El botón se ilumina solamente cuando el botón está activo.

19) Botón de Impresión de Prueba (☞p.46)

Utilícelo cuando desee comprobar el resultado de una impresión tras ajustar la posición de impresión, por ejemplo.
Esto le permite imprimir muestras de impresión sin alterar el valor de la Pantalla de Cantidad de Copias.

20) Botón Reset

Devuelve todos los ajustes a sus valores iniciales.

21) Botón Stop

Detiene la operación en curso.

Subpanel de Control

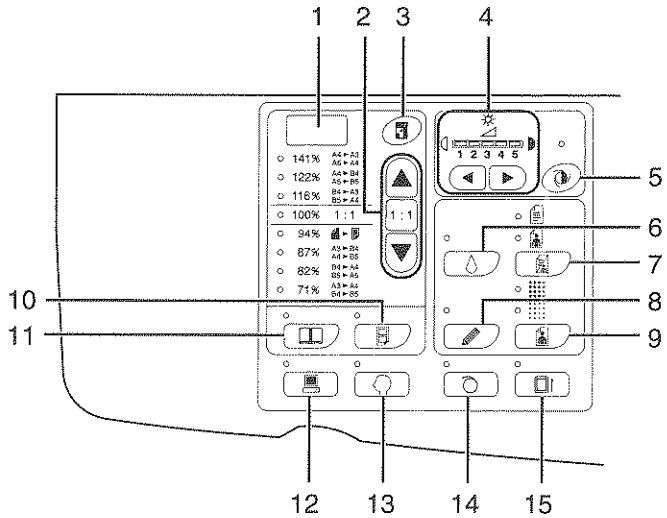

1) Pantalla de Tamaño Libre de Reproducción (No disponible para la RZ2XX) (☞p.36)
Muestra el porcentaje de ampliación/reducción especificado con la función del zoom.

2) Botón de Selección del Tamaño de Reproducción (☞p.35)
Cuando seleccione uno de los tamaños de reproducción estándar, pulse ▲/▼ para cambiar la selección. El indicador correspondiente se ilumina para indicar la selección actual.
Para restaurar 100%, pulse el Botón 1 : 1.

3) Botón de Selección de Porcentajes preajustados/ Zoom (No disponible para la RZ2XX) (☞p.36)
Le permite cambiar el tamaño de reproducción en un margen de 50% a 200%.
Tras pulsar , puede cambiar el tamaño en aumentos de 1% por medio de los botones de selección.
Cada vez que pulse el botón, la función se enciende y se apaga.

4) Botones de Ajuste del Contraste de Exploración/Indicador (☞p.37)
Selecciona uno de los cinco niveles de exploración. El indicador por encima de los botones muestra el contraste de exploración actual.

5) Botón de Ajuste del Contraste de Exploración Automático/Indicador (No disponible para la RZ2XX) (☞p.37)
Selecciona automáticamente el contraste de exploración óptimo para el original actual.
Cada vez que pulse el botón, la función se enciende y se apaga.
Cuando está activo, se enciende el indicador por encima del botón.

6) Botón de Ahorro de Tinta/Indicador (☞p.45)
Consigue que la impresora ahorre tinta.
Cada vez que pulse el botón, la función se enciende y se apaga.
Cuando está activo, se enciende el indicador por encima del botón.

7) Botón de Selección de Tratamiento de Imagen/Indicador (☞p.32)
Cada vez que pulse el botón, cambia el modo de Tratamiento de Imagen.
Cuando el modo Línea está seleccionado, se enciende. Cuando el modo foto está seleccionado, se enciende. Cuando el modo Duo(texto/foto) está seleccionado, se encienden y .

8) Botón de Lápiz/Indicador (No disponible para la RZ2XX) (☞p.33)
Selecciónelo para un original escrito en lápiz.
Cada vez que pulse el botón, la función se enciende y se apaga.
Cuando está activo, se enciende el indicador por encima del botón.

9) Botón de Selección del Tipo de Trama/Indicador (No disponible para la RZ2XX) (☞p.34)

Ajusta la sombra de las imágenes al imprimirlas. Cada vez que pulsa el botón, la selección alterna entre ⠿ (GRUESO) → ⠷ (FINO) → y sin sombra. Dependiendo de la selección, se encenderá el indicador correspondiente.

10) Botón de Impresión de Dos Originales Anexos/Indicador (☞p.39)

Permite imprimir dos originales (uno al lado del otro) con un único papel.
Cada vez que pulse el botón, la función se enciende y se apaga.
Cuando está activo, se enciende el indicador por encima del botón.

11) Botón de Selección de Exploración de Textos Encuadernados/Indicador (☞p.38)

Utilícelo cuando coloque una revista o libro como originales para la impresión.
Cada vez que pulse el botón, la función se enciende y se apaga.
Cuando está activo, se enciende el indicador por encima del botón.

12) Botón de Interfaz/Indicador (☞p.30)

Cuando se conecta a un ordenador (se necesita un equipo opcional), alterna entre la conexión y la desconexión de la línea.
Cuando la línea está en conexión, se enciende el indicador por encima del botón.

13) Botón de Personalización/Indicador (☞p.59)

Utilícelo cuando cambie los ajustes iniciales.
Cuando está activo, se enciende el indicador por encima del botón.

14) Botón de Entintado Automático/Indicador (☞p.55)

Configura el Entintado automático.
Cada vez que pulse el botón, la función se enciende y se apaga.
Cuando está activo, se enciende el indicador por encima del botón.

15) Botón de Confidencialidad/Indicador (☞p.56)

Evita que los documentos confidenciales queden copiados.
Cada vez que pulse el botón, la función se enciende y se apaga.
Cuando está activo, se enciende el indicador por encima del botón.

Importante:

- Para 1) a través de 11), hay que accionar los botones antes del proceso de creación del master; de otro modo, los ajustes no resultarán válidos.

Antes de Comenzar a Utilizarla

Guía de Seguridad - Instalación

Esta sección describe las precauciones que se deben tomar al instalar la máquina. Lea esta sección antes de instalar la máquina.

NOTA:

- Su distribuidor le ayudará a determinar un lugar adecuado para instalar la máquina en el momento de la entrega.

Instalación

⚠AVISO:

- Coloque el equipo sobre el soporte correspondiente a este modelo o en una superficie plana y estable (se permite un máximo de 10 mm de diferencia). La caída de la máquina puede provocar daños personales.
- Instale la máquina en una zona con buena ventilación. Si no lo hiciera podría causar graves problemas de salud.

⚠Cuidado:

- Instale la máquina cerca del enchufe de la pared para evitar el uso de un cable alargador entre la máquina y el enchufe. Si el uso de un cable alargador es absolutamente necesario, no utilice un cable con una longitud superior a 5 m.
- Deje al menos 10 cm o más de distancia por detrás de la máquina para que pueda desenchufarla en el caso de que surjan problemas técnicos.
- Mantenga la máquina alejada de ambientes polvorientos. Si no lo hace, podría producirse un incendio.

Importante:

- Evite instalar la máquina en los lugares que se listan a continuación. Si no tiene en cuenta esta precaución puede hacer que se produzcan fallos en la máquina.
  - Lugares con exposición directa a la luz del sol, como cerca de ventanas (cubra con cortinas todas las ventanas que pueden exponer la máquina a la luz directa del sol)
  - Lugares expuestos a cambios bruscos de temperatura
  - Lugares extremamente calientes y húmedos o lugares fríos y secos
  - Lugares con calefacción
  - Lugares expuestos al aire frío directo, aire caliente directo o radiación directa de calor

Conexión a la red

⚠AVISO:

- No sobrecargue el enchufe ni el cable alargador, ni dañe el cable de alimentación colocando objetos pesados sobre éste o tirando de él o doblándolo. Esto podría provocar un incendio o descarga eléctrica.
- No desconecte el cable de alimentación tirando del propio cable, sino sujetando el enchufe. Esto podría dañar el cable y provocar un incendio o descarga eléctrica.
- No conecte ni desconecte el cable de alimentación con las manos mojadas. Esto podría causar una descarga eléctrica.

⚠Cuidado:

- Desconecte el cable eléctrico de la toma de corriente más de una vez al año, y limpie las clavijas del enchufe y las zonas circundantes. El polvo acumulado en esas zonas podrían provocar un incendio.

Importante:

- Compruebe el enchufe y el cable de alimentación para ver si la conexión está correcta. Introduzca de forma segura el enchufe del cable de alimentación en una toma de corriente próxima.
- Asegúrese de apagar el interruptor de encendido antes de conectar o desconectar un cable.

Conexión a un ordenador (Opcional)

Con un tablero de interfaz opcional (Tablero RISORINC3N de Control de Impresora) instalado, puede enviar datos directamente desde un ordenador conectado a la máquina como si fuera un original para impresión. Puesto que se utilizan los datos digitales mismos para la creación de un master, el acabado de las impresiones resulta excelente.

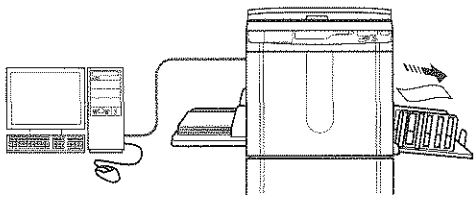

Importante:

- Antes de realizar las conexiones, apague la máquina y el ordenador.
- La tensión máxima permitida para la entrada y salida del conector del puerto paralelo es de 5 V.

Método de Conexión	Opción necesaria	Cable	
Conexión uno a uno con un PC Windows	Tablero RISORINC3N de Control de Impresora	Cable paralelo de impresora	De acuerdo con IEEE1284
Conexión uno a uno con un Macintosh (PC Windows también es aceptable)	Tablero RISORINC3N de Control de Impresora RISORINC-NET	Cable de Ethernet (cruzado)	Cable blindado que soporta 10BASE-T o 100BASE-TX
Conexiones de Red	Tablero RISORINC3N de Control de Impresora RISORINC-NET	Cable de Ethernet (recto)	

Recomendaciones de Papel

Restricciones de Tamaño y Peso

La tabla muestra las especificaciones del papel de impresión utilizable.

Modelo	Papel de Impresión que puede utilizarse	
	Tamaño	Peso
RZ370	100 mm × 148 mm a 297 mm × 432 mm	46g/m² a 210g/m²
RZ230		46g/m² a 157g/m²

Importante:

- Incluso cuando se utiliza papel cuyo tamaño y peso es soportado por la máquina, puede que no pase a través de la misma dependiendo de factores como el acabado del papel, las condiciones ambientales y las de almacenamiento. Tenga esto en cuenta al utilizar la máquina. Para más información, consulte a su distribuidor.

No utilice los siguientes tipos de papel, ya que pueden causar atascos o alimentaciones incorrectas:

- Papel extremadamente fino (menos de 46 g/m²)
- Papel extremadamente grueso o pesado (más de 210 g/m² para la serie RZ3 o más de 157 g/m² para la serie RZ2)
- Papel enrollado, doblado, arrugado o roto
- Papel tratado químicamente o estucado (como papel térmico o papel carbón)
- Papel con una sección engomada o con orificios (como sobres o papel de etiquetas)

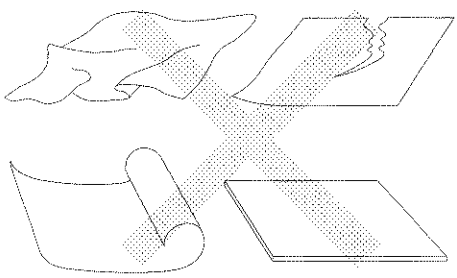

NOTA:

- Papel con una dirección de grano horizontal puede causar problemas al suministrar el papel. Utilice papel con una dirección de grano vertical.
- Las imágenes no se imprimen en toda la zona del papel de impresión utilizable. Las zonas de impresión máximas difieren entre los modelos. ☞p.18

RISO no garantiza que el papel distinto de las especificaciones anteriores pase a través de la máquina y pueda utilizarse para imprimir.

Consejos para una Mejor Alimentación del papel

Para evitar atascos de papel y alimentaciones incorrectas, siga las instrucciones que se detallan a continuación:

- Cuando utilice un papel estándar o ligero, sitúe la Palanca de Ajuste de la Presión de Alimentación de Papel en "⊹". A continuación, coloque el Botón de Ajuste de las Alas de Expulsión de Papel (no disponible para la RZ2XX) según el tamaño del papel y abra las cuatro Pestañas de Disposición del Papel (no disponibles para la RZ2XX). Para la RZ2XX, ajuste los onduladores. ☞p.19
- Cuando utilice papel grueso (como papel de dibujo), coloque la Palanca de Ajuste de la Presión de Alimentación de Papel y el Botón de Ajuste de las Alas de Expulsión de Papel en "⊹", y abra las dos Pestañas de Disposición del Papel internas. ☞p.19
- Cuando utilice un papel suave, ponga la Palanca de Ajuste de la Presión de Alimentación de Papel en "⊹". ☞p.19
- Deslice las Guías del Papel de la Bandeja de Alimentación, las Guías del Papel de la Bandeja de Recepción y el Tope del Papel hasta que se ajusten al tamaño del papel. ☞p.19
- Utilice papel plano y no doblado. Si es inevitable utilizar papel arrugado, coloque el papel de forma que las arrugas miren hacia abajo.
- El papel de impresión tiende a pegarse a la superficie del tambor cuando el margen superior es demasiado estrecho en el original o cuando la parte superior del original utiliza una gran cantidad de tinta. Para resolver este problema, descienda la posición de impresión para facilitar un margen superior más amplio o cambie la parte superior por la inferior del original. Después, reinicie la impresión desde el principio.

Ambiente de Almacenamiento

Almacene el papel de impresión sobre una superficie horizontal y seca. Si almacena el papel en una zona demasiado húmeda se pueden producir atascos de papel o una impresión de mala calidad.
Después de desembalar el papel de impresión, mantenga el papel envuelto y guárdelo en un caja a prueba de humedad. Se recomienda encarecidamente poner gel de silicona en la caja de almacenamiento del papel.

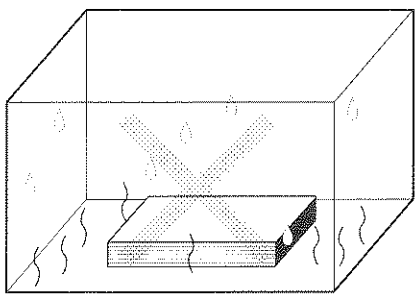

Originales

Restricciones de Peso y Tamaño

Los originales que se pueden utilizar son los siguientes:

Modelo	Utilización del Cristal de Exposición		Utilización de la unidad ADF Opcional	
	Tamaño	Peso	Tamaño	Peso
RZ370	50 mm × 90 mm a 297 mm × 432 mm	Máx. 10kg	90 mm × 140 mm a 297 mm × 432 mm	50g/m² a 110g/m²
RZ230	50 mm × 90 mm a 257 mm × 364 mm		90 mm × 140 mm a 257 mm × 364 mm	

- Los originales se exploran según el tamaño del papel colocado en la Bandeja de Alimentación de Papel cuando se crean los masters; para el mismo ancho, las posiciones de las Guías de Papel de la Bandeja de Alimentación. Cuando el papel colocado es menor que el original, no se explora todo el original.
  Cuando el papel colocado es más grande que el original, la suciedad del cristal o las sombras del original, por ejemplo, pueden provocar una suciedad inesperada en la zona por fuera del tamaño del original.
- Los originales encuadernados pueden utilizarse también sobre el Cristal de Exposición.
- Puede alimentar automáticamente hasta 50 hojas originales cuando utilice una unidad ADF (Alimentador Automático de Documentos).

NOTA:

- Utilice el Cristal de Exposición cuando vaya a imprimir los originales siguientes:
  - Originales imperfectos, manchados o desgastados
  - Originales arrugados, enrollados, doblados o rotos
  - Originales transparentes (como papel calco o transparencias)
  - Originales tratados químicamente (como papel térmico o papel carbón)
  - Originales que tengan líquido corrector o pegamento
  - Originales extremadamente finos (menos de 50 g/m²)
  - Originales extremadamente gruesos (de más de 110 g/m²)
  - Papel de dibujo grueso
  - Originales que tengan grapas o clips
- Cuando un original está arrugado, enrollado o plegado, alíselo completamente para que se pueda colocar directamente presionado sobre el Cristal de Exposición durante la exploración.
- Si se utiliza un líquido o pegamento corrector sobre un original, deje que se seque por completo antes de colocarlo.
- Para un original parcheado con papel grueso, puede que se imprima también la sombra del papel parcheado.

Áreas y Márgenes Máximos de Impresión

Las áreas máximas de impresión son las siguientes:

Modelo	Área Máxima de Impresión	Tamaño Máximo del Papel de Impresión utilizable
RZ370	291mm × 413mm	297mm × 432mm
RZ230	251mm × 357mm	

Importante:

- No importa qué tamaño se imprime de los originales, se necesitan los márgenes indicados en la figura para los originales. Si es necesario, reduzca el original de forma que encaje dentro de los márgenes. Coloque un original de modo que el extremo con al menos un margen de 5 mm se coloque a la izquierda del Cristal de Exposición.

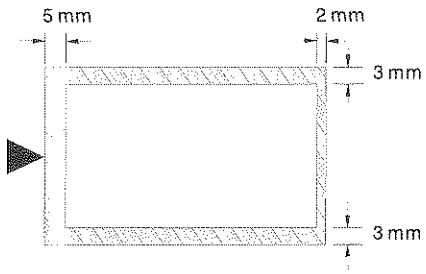

Materiales que No Hay que Imprimir

No utilice la máquina de modo que viole la ley o infrinja los derechos de autor establecidos, incluso cuando realice copias para uso personal. Si desea información adicional, consulte las normas locales de su país. En general, sea discreto y utilice el sentido común.

Prepararse para Imprimir

Ajuste la Bandeja de Alimentación de Papel

1 Abra la Bandeja de Alimentación de Papel.

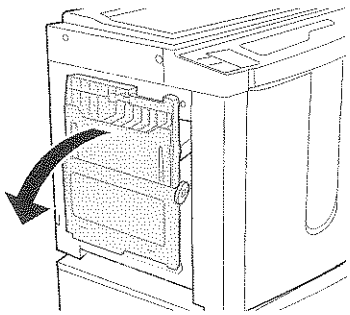

2 Cargue el papel.

Coloque el papel en la orientación de impresión, y deslice las Guías del Papel de la Bandeja de Alimentación para ajustar los lados del papel. A continuación, gire las Palancas izquierda y derecha de las Guías del Papel de la Bandeja de Alimentación para bloquear las guías.

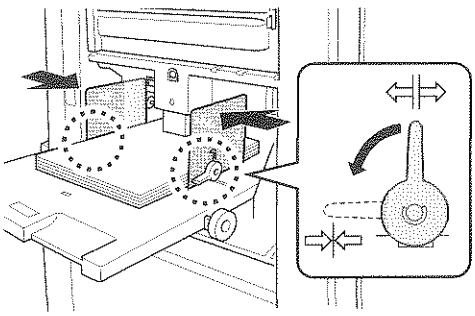

⇦|⇨ :Desbloquear
⇨✳⇦ :Bloquear

Importante:

- No utilice papel con un tamaño inapropiado ni mezcle papeles de tamaños diferentes.
- Antes de deslizar las Guías del Papel de la Bandeja de Alimentación, coloque la palanca de bloqueo en ⇦|⇨ .

3 Seleccione la presión de alimentación del papel.

Coloque la Palanca de Ajuste de Presión de Alimentación de Papel según el acabado del papel.

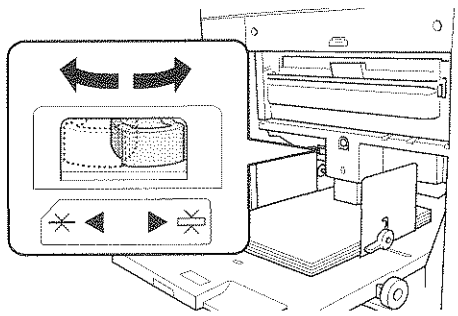

✳ :para papel estándar
◇ :para papel grueso o con superficie uniforme

NOTA:

- Antes de cerrar la Bandeja de Alimentación de Papel, retire el papel y extienda las Guías del Papel de la Bandeja de Alimentación hacia los límites.

Añadir o Colocar Papel

Cuando añada papel o coloque papel de diferente tamaño en el momento de la impresión, pulse el Botón de Bajada de la Bandeja de Alimentación para bajar la Bandeja de Alimentación de Papel.
Si pulsa el botón suavemente, la bandeja descenderá hasta abajo. Si mantiene pulsado el botón, la bandeja baja hasta que suelte el botón.
Cuando la bandeja esté sin papel o usted lo haya retirado, la bandeja descenderá automáticamente hasta abajo.

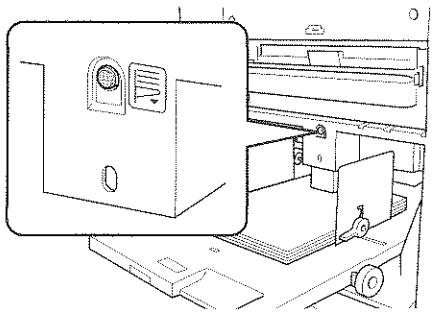

Importante:

- No mezcle papel de diferentes tamaños.
- Después de colocar papel de diferente tamaño, recoloque las Guías del Papel de la Bandeja de Recepción y el Tope del Papel según el tamaño del papel que haya colocado.

Cómo ajustar la Bandeja de Recepción de Papel

1 Abra la Bandeja de Recepción de Papel.

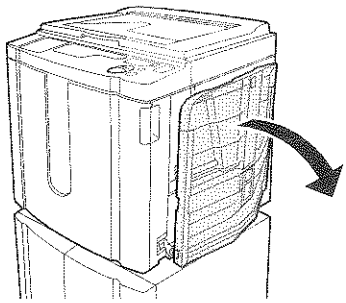

2 Ajuste las Guías del Papel de la Bandeja de Recepción.

Eleve las guías, sujete las partes inferiores y deslícelas de acuerdo con el ancho del papel.

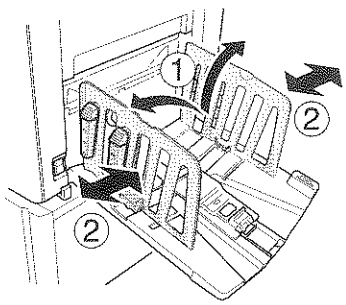

Importante:

- Para papel grueso como el papel de dibujo, ajuste las Guías del Papel de la Bandeja de Recepción un poco más anchas que el ancho real del papel.
- Cuando mueva la Bandeja de Alimentación de Papel con el Botón de Ajuste de la Posición de Impresión Horizontal, reajuste también las Guías del Papel de la Bandeja de Recepción. Si las guías no se ajustan correctamente, puede producirse un atasco de papel o similar.

3 Levante el Tope del Papel y deslícelo de acuerdo con la longitud del papel.

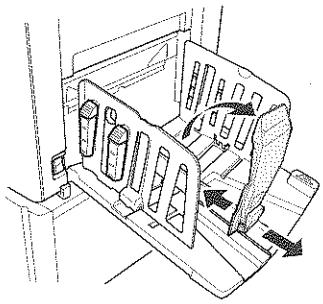

Los pasos posteriores varían dependiendo del modelo.

- Para la RZ3XX, vaya al paso 4.
- Para la RZ2XX, vaya al paso 6.

4 Ajuste de las Pestañas de Disposición del Papel. (No disponible para la RZ2XX)

La alineación del papel se ve afectada por los tamaños y la fuerza del papel. Ajuste las Pestañas de Disposición del Papel para que se alinee el papel impreso.

- **Para papel ordinario**

  Púlselo para abrir las cuatro Pestañas de Disposición del Papel.

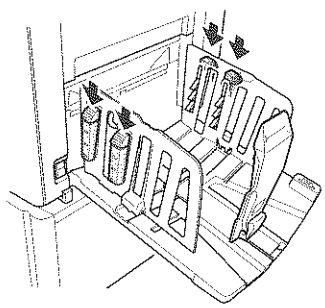

- **Para papel normal con masas de tinta en la página**
  Pulse para abrir las dos Pestañas de Disposición del Papel en el lado donde se han impreso las masas de tinta.

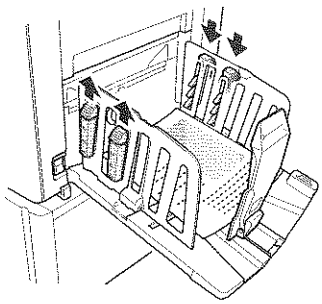

- **Para papel grueso**
  Pulse para abrir las dos Pestañas de Disposición del Papel (derecha e izquierda) que estén más cerca de la máquina.

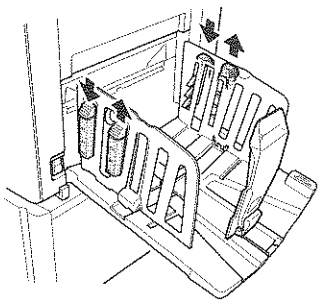

5 Ajuste el Ala de Expulsión del Papel. (No disponible para la RZ2XX)

Ajuste el Botón de Ajuste de las Alas de Expulsión de Papel de acuerdo con el tipo y el tamaño del papel.

- **Para papel ordinario igual o más grande que B4**
  Ajuste en A3 B4.

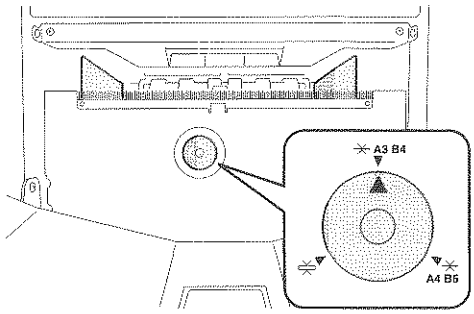

- **Para papel ordinario más pequeño que B4**
  Ajuste en A4 B5.

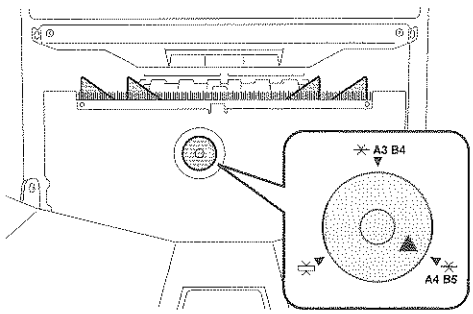

- **Para papel grueso**
  Ajuste en .

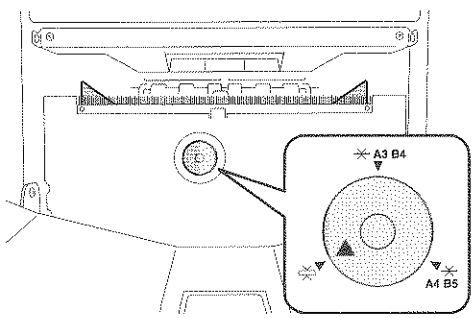

NOTA:

- Cuando cierre la Bandeja de Recepción de Papel, deslice primero el Tope del Papel hacia el borde de la bandeja y dóblelo hacia dentro. A continuación, extienda las Guías del Papel de la Bandeja de Recepción con las Pestañas de Disposición del Papel cerradas y doble las guías hacia dentro.

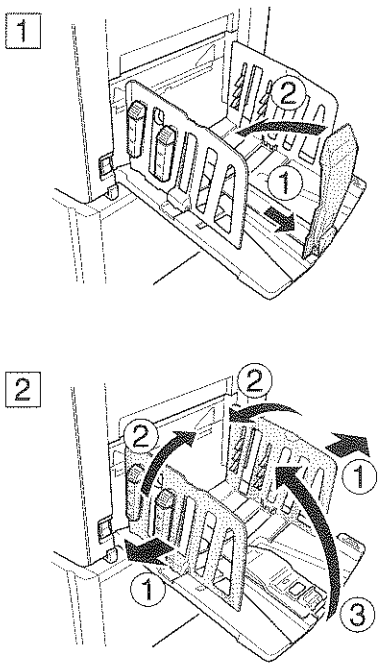

6 Ajuste los onduladores. (no disponible para la RZ3XX)

Baje los onduladores hasta el interior de las Guías del Papel.

NOTA:

- Normalmente hay que bajar los onduladores. Cuando utilice un papel grueso, no será necesario bajar los onduladores.

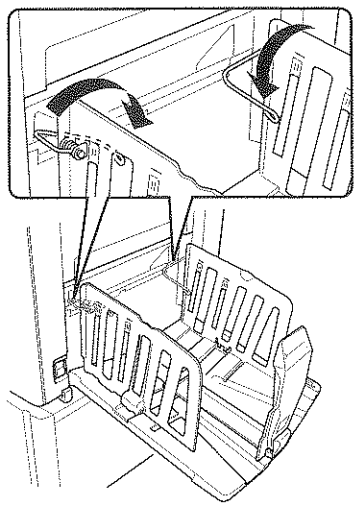

NOTA:

- Cuando cierre la Bandeja de Recepción de Papel, deslice primero el Tope del Papel hacia el borde de la bandeja y dóblelo hacia dentro. A continuación, levante los onduladores, extienda las Guías del Papel de la Bandeja de Recepción y doble las guías hacia dentro. Por último, cierre la Bandeja de Recepción de Papel.

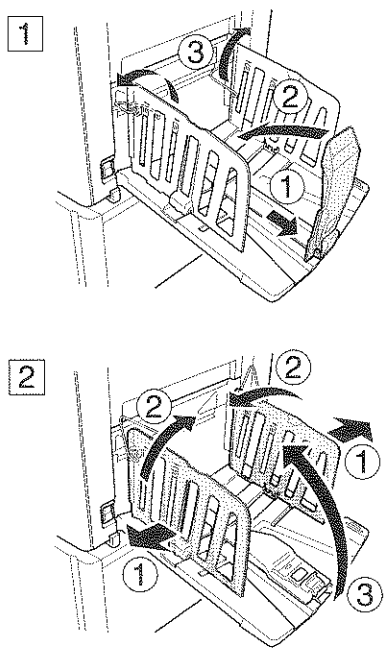

Operaciones básicas

Guía de seguridad - Manejo y Funcionamiento

Esta sección describe las precauciones que se deben tomar al manejar la máquina. Lea esta sección antes de manejar la máquina.

Entorno de Funcionamiento

Importante:

- Opere la máquina en un entorno bajo las siguientes condiciones.
  Margen de temperatura: 15°C a 30°C
  Margen de humedad: 40% a 70% (sin condensación)

Manejo de la Máquina

⚠AVISO:

- No coloque recipientes de agua u objetos metálicos sobre la máquina. Podría provocarse un incendio o descarga eléctrica si penetran en la máquina agua u objetos metálicos.
- No introduzca ningún objeto metálico o substancias inflamables en la máquina a través de cualquier abertura. Esto podría provocar un incendio o descarga eléctrica.
- No quite las cubiertas de la máquina. Las partes internas expuestas podrían provocar una descarga eléctrica.
- No desmonte ni reconstruya la máquina usted mismo. Esto podría provocar un incendio o descarga eléctrica.
- Si la máquina emite un calor excesivo, humo u mal olor, APÁGUELA inmediatamente, desenchufe el cable de alimentación y póngase en contacto con su representante de servicio local. Si no lo hace puede provocar un incendio o descarga eléctrica.
- Si se cae algo dentro de la máquina, APÁGUELA inmediatamente, desenchufe el cable de alimentación y póngase en contacto con su representante de servicio local. Si no lo hace puede provocar un incendio o descarga eléctrica.
- No meta nunca las manos o los dedos en las ranuras cuando la máquina esté en funcionamiento.
- Mantenga la ropa holgada o el pelo largo lejos de las piezas móviles para evitar que se enreden.
- No coloque objetos pesados sobre la máquina. Los objetos pueden caer y provocar daños personales.
- Póngase en contacto con su representante de servicio local antes de mover la máquina.

⚠Cuidado:

- No abra ninguna cubierta ni mueva la máquina mientras está en funcionamiento.
- Desconecte el cable de alimentación si no va a utilizar la máquina durante mucho tiempo.
- Esta máquina contiene en su interior piezas movibles y de precisión. No utilice la máquina de forma distinta a la descrita en esta guía.
- No golpee la máquina.

Importante:

- No desenchufe el cable de alimentación ni apague la máquina cuando esté en funcionamiento.
- Asegúrese de abrir y cerrar con suavidad las cubiertas de la máquina.

Consumibles

Importante:

- Para la tinta y el Rollo del master, se recomienda utilizar productos específicos de RISO.
- Guarde de forma adecuada los consumibles como el Rollo del master y la tinta.
  No guarde los consumibles en los lugares siguientes:
  - Lugares que están expuestos a la luz solar directa o lugares luminosos que estén cerca de ventanas (Si no hay otra opción, cubra la ventana con cortinas.)
  - Lugares expuestos a cambios bruscos de temperatura
  - Lugares extremamente calientes y húmedos o extremadamente fríos y secos

Tratamiento de la Tinta

⚠**Cuidado:**

- Si le entrara tinta en los ojos, láveselos inmediatamente con abundante agua. Si la irritación continúa, acuda al médico.
- Si se manchara la piel con tinta, lave meticulosamente la zona afectada con jabón.
- Deje suficiente ventilación durante la impresión.
- Si se siente indispuesto durante la utilización, acuda a un médico.
- Utilice únicamente tinta para fines de impresión.
- Mantenga la tinta fuera del alcance de los niños.

Proceso Básico

La máquina presenta dos procesos de funcionamiento básicos: el proceso de creación de masters y el de impresión.

● Proceso para imprimir desde un documento en papel o un libro

Un original que se haya colocado es explorado por el escáner y el master generado se enrolla en el Tambor. Tras unos momentos, se realiza una copia de muestra. Después de comprobar el resultado de la impresión, introduzca el número de copias que desee imprimir e inicie la impresión.

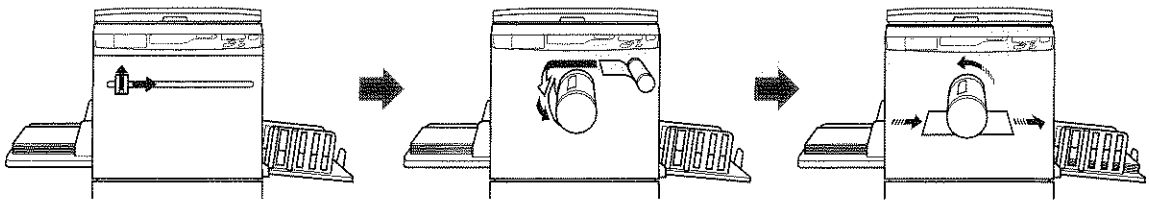

● Proceso para imprimir datos generados por un ordenador

Los datos enviados desde un ordenador se transforman en imágenes y se genera un master que se enrolla en el Tambor.
Puede enviar las instrucciones para la impresión desde el ordenador (por medio del controlador de la impresora).

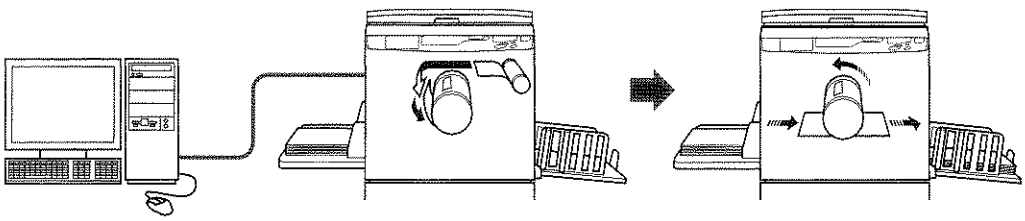

Importante:

- Se necesitan algunos equipos opcionales para la conexión al ordenador.
  ☞p.14

Operaciones básicas

Imprimir desde un Documento en Papel o un Libro

1 Ajuste en interruptor de encendido en I (ON) para encender la máquina.

El interruptor de encendido está situado en el lado inferior derecho de la máquina.

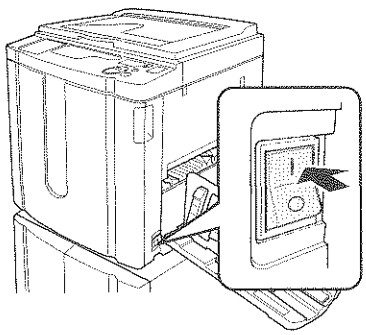

I : Encendido
O : Apagado

Importante:

- Cuando la máquina está en el modo de Ahorro de Energía, se enciende el Botón . Pulse el botón para activar la máquina.

NOTA:

- Si se reciben los datos desde un ordenador mientras la máquina está funcionando, esos datos recibirán mayor prioridad para la creación del master. Para dar mayor prioridad a un original colocado en la máquina, pulse el botón para apagar su indicador.

2 Compruebe la pantalla.

Compruebe que la sección de la Pantalla de Comprobación & Error no está iluminada ni parpadea.
☞p.84

NOTA:

- Cuando se enciende el indicador , la acción de entintado automático se activa justo antes de la creación del master.
☞p.55

3 Coloque un original.

- **Cuando lo coloque sobre la Cubierta de Cristal**

  Abra la Cubierta de Cristal y coloque el original boca abajo. Alinee el centro del original con la marca del lado izquierdo del cristal.
  Tras colocar el original, cierre despacio la Cubierta del Cristal.

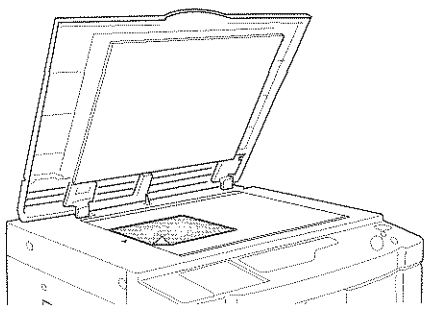

NOTA:

- Cuando ha finalizado la colocación de un original, automáticamente comienza el proceso de creación del master; el indicador de Creación de Masters del Panel de Control se enciende. Si el indicador no está encendido, pulse el botón .

- **Cuando lo coloque en la unidad ADF (opcional)**

  Coloque los originales boca abajo y ajuste las Guías de Originales del ADF al ancho de los originales.

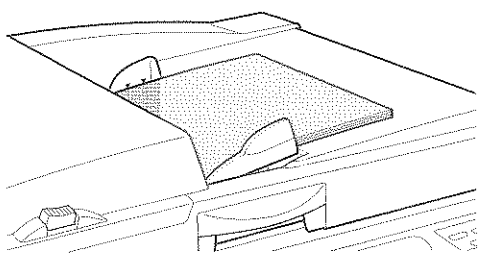

Importante:

- Los tamaños de los originales que se coloquen en la unidad ADF deben ser de al menos 90 mm × 140 mm. Para originales más pequeños, utilice el Cristal de Exposición.

NOTA:

- Puede colocar hasta unas 50 hojas de originales en la unidad ADF.
- Si al utilizar el modo de Ajuste Personalizado, selecciona ON para Semiautomático, se inicia automáticamente la creación del master siguiente y la máquina se detendrá cuando la unidad ADF contenga originales.
☞p.59

4 Realice los ajustes necesarios.

Realice diversos ajustes incluida la selección del modo de proceso de imagen.
☞p.32 ~p.45

5 Introduzca el número de copias que desea imprimir, por medio de los botones de Cantidad de Copias.

El número especificado se muestra en la Pantalla de Cantidad de Copias.

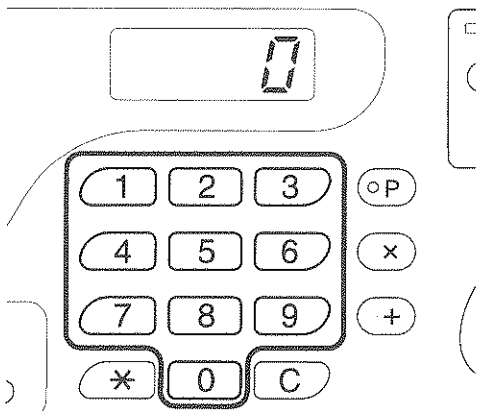

NOTA:

- Si introduce un número incorrecto, pulse el botón **[C]** e introduzca el número correcto.
- Si aparece "L" en extremo izquierdo de la Pantalla de Cantidad de Copias, las copias impresas son el resultado de una Impresora Enlazada (opcional).
  Vaya al paso 7.
  ☞p.57
- Con el fin de crear un master utilizando la máquina cuando "L" aparece en pantalla, pulse el botón **[C]** para restablecer la Pantalla de Cantidad de Copias a cero, y pulse el botón ◇. El proceso de creación del master ha comenzado.
  Compruebe el resultado de la copia, introduzca el número de copias que desea imprimir, y pulse el botón ◇ de nuevo.

6 Pulse el botón ◇.

Se explora el original y se crea un master.
Después de crear el master, se imprime una copia de muestra.
Compruebe el resultado de la copia de muestra; p. ej. la posición y la densidad de la impresión.

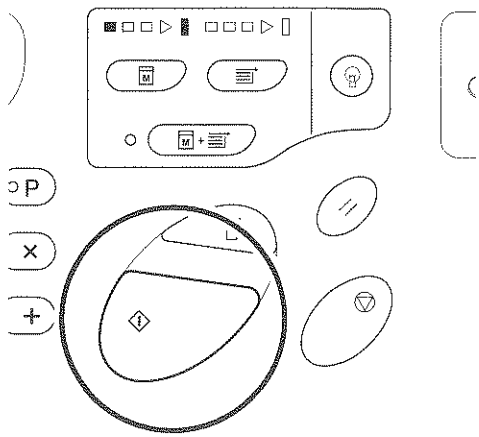

NOTA:

- Puede cambiar los ajustes de la posición y la densidad de la impresión. Tras cambiar los ajustes, pulse ▷, y compruebe el resultado de la copia de prueba.
  ☞p.46 ~p.50

7 Pulse el botón ◇ de nuevo.

Se imprimirá el número especificado de copias.

NOTA:

- Puede cambiar la velocidad de impresión con los Botones de Ajuste de la Velocidad de Impresión.
  ☞p.50
- Si la impresión se detiene a la mitad, compruebe la pantalla.
  ☞p.84 ~p.95

8 Pulse el botón ⁄⁄.

Una vez que la impresión ha finalizado, devuelva los ajustes a la configuración inicial.

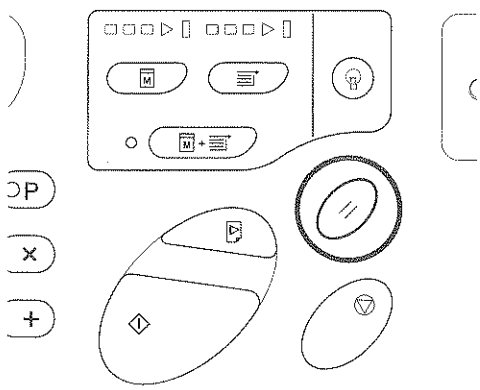

9 Retire el papel impreso.

Tire de las Guías del Papel de la Bandeja de Recepción, ábralas y retire el papel.

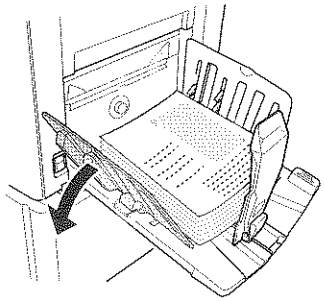

NOTA:

- Para la RZ2XX, levante los onduladores y tire de las guías abiertas.

Consejo:

- Dependiendo del estado de funcionamiento de la máquina, se iluminarán o parpadearán secciones de Flechas Progresivas diferentes.

  Flechas de Progreso

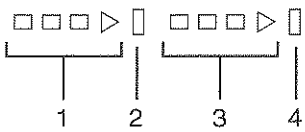

1) **Flecha de progreso de la creación de masters**
2) **Barra de detención de la creación de masters**
3) **Flecha de progreso de impresión**
4) **Barra de detención de impresión**

- La flecha 1 parpadea y aumenta en un segmento: el proceso de creación del master está en curso
- La flecha 3 parpadea y aumenta en un segmento: el proceso de impresión está en curso
- La barra de detención se ilumina: indicando el tiempo de Parada
- 1 y 2 se encienden: el proceso de creación del master puede realizarse.
- 3 y 4 se encienden: el proceso de impresión puede realizarse.
- 1 y 4: en modo de Proceso Automático
- La máquina se detiene y parpadean los segmentos de flecha a la mitad: se está esperando una instrucción de restauración.

Imprimir con Datos Generados por un Ordenador (se necesita equipo opcional)

1 Ajuste el interruptor de encendido en I (ON) para encender la máquina.

El interruptor de encendido está situado en el lado inferior derecho de la máquina.

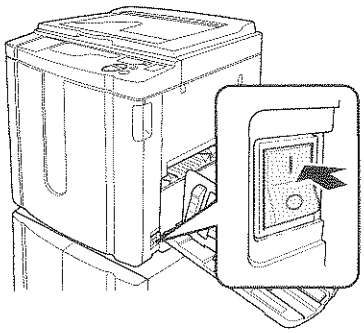

I : Encendido
○ : Apagado

Importante:

- Cuando la máquina está en el modo de Ahorro de Energía, se enciende el Botón . Pulse el botón para activar la máquina.

2 Compruebe que el indicador esté encendido.

Si el indicador está apagado, pulse el botón .

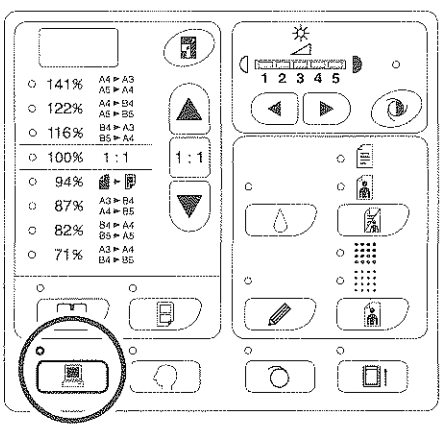

3 Compruebe el papel y el color del tambor.

Para cambiar el papel o el color del tambor, coloque el papel en la Bandeja de Alimentación de Papel o coloque el tambor de impresión en color si fuera necesario.

4 Envíe los datos del documento desde el ordenador.

Mientras la máquina está recibiendo datos, el indicador parpadea.
Cuando la recepción haya finalizado, comienza el proceso de creación del master.

Importante:

- No podrá realizar diferentes ajustes incluido el modo proceso de imágenes, accionando la máquina. Sólo el controlador de la impresora permite tales ajustes. Para más información, consulte la guía de usuario's del controlador de la impresora.

NOTA:

- También puede utilizar el controlador de la impresora para detener la creación del master o el proceso de impresión en cualquier momento. Para más información, consulte la Guía de Usuarios del controlador de la impresora.
- Comprobando qué segmentos de las Flechas de Progreso se iluminan o parpadean, puede identificar en qué estado se ha detenido la máquina. ☞p.29
  Cuando la máquina se ha detenido con los segmentos de las Flechas de Progreso parpadeando, está esperando una instrucción de inicio. Pulse el botón para reanudar el proceso indicado por los segmentos de flecha que parpadean.
- Si pulsa el botón cuando la máquina no está en uso después del proceso de creación del master o cuando detenga la máquina durante la impresión, el número de página que actualmente se está imprimiendo se mostrará en la Pantalla de Cantidad de Copias.

Consejo:

Cuando el ordenador envía los datos del documento, la máquina los recibe automáticamente e inicia el proceso de creación del master. Se juzgará si la máquina está o no en uso según el tiempo que haya transcurrido sin haber pulsado ninguna tecla o de que la impresión haya finalizado.
Este periodo de tiempo se denomina "Periodo de Reserva".
Puede cambiar la configuración inicial para el tiempo ocupado en el modo de Ajuste Personalizado.
☞p.59

Configuración para Explorar Originales

Selección del Modo de Tratamiento de Imágenes [Línea, Foto, Duo]

Con el fin de realizar un master de calidad, seleccione un modo apropiado dependiendo de si los originales contienen sólo líneas (texto), fotos o ambos.

Pulse el botón para seleccionar el modo de Tratamiento de Imágenes.

Cada vez que pulse el botón, los indicadores se encienden en orden; (Línea)→ (Foto)→ (Duo)

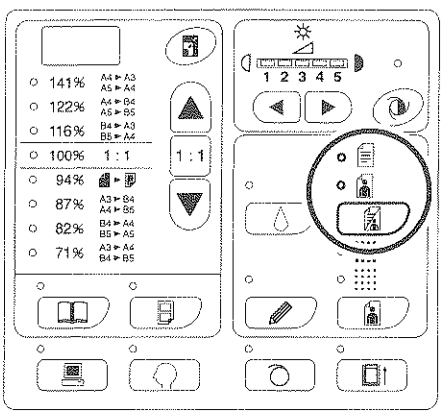

La tabla muestra qué tipos de originales son apropiados para cada modo.

Modo	Tipo de originales
Línea	Incluye sólo texto; p. ej. impresión de un archivo de procesamiento de palabras, periódico
Foto	Incluye sólo fotos
Duo	Incluye texto y fotos

Importante:

- Con el modo Foto o Duo seleccionado, puede procesar imágenes con un tipo de trama al imprimir. (No disponible para RZ2XX)
  ☞p.34
- Con el modo Foto o Duo seleccionado, no puede seleccionar "Automático" para el contraste de exploración. Realice un ajuste manual.
  ☞p.37
- No puede utilizar el modo de Tratamiento de Imágenes y el modo Lápiz juntos.

NOTA:

- Seleccione el modo Lápiz cuando imprima desde un original escrito a lápiz o sellado.
  ☞p.33
- El modo de Ajuste Personalizado le permite cambiar la configuración inicial para el modo de Tratamiento de Imágenes.
  ☞p.59

Exploración de Originales Escritos a Lápiz [Lápiz] (No disponible para la RZ2XX)

Esta función permite impresiones más claras de originales que incluyan contenidos difuminados como los escritos a lápiz.

Pulse el botón ✐ para encender su indicador.

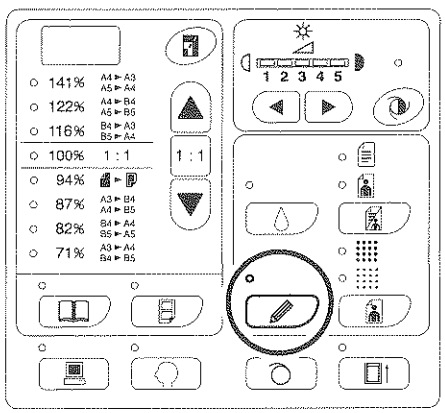

Importante:

- No puede utilizar el modo Lápiz y el de Tratamiento de Imágenes a la vez.
- No puede utilizar el modo Lápiz y el de Tipo de Trama a la vez.
- Cuando se encuentre en el modo Lápiz, ajuste el contraste de exploración manualmente. No podrá seleccionar "Automático" (no disponible para la RZ2XX).
  ☞p.37

NOTA:

- Para salir del modo Lápiz, pulse el botón ✐ de nuevo para apagar su indicador o seleccionar otro modo de tratamiento de imágenes.

Procesamiento de Fotos con Tipo de Trama [Proceso del Tipo de Trama] (No disponible para la RZ2XX)

Esta función procesa fotos originales con tipo de trama, lo que consigue una impresión más clara. Puede seleccionar entre dos clases de modelos de tipo de trama.

Pulse el botón para seleccionar un tipo de trama.

Cada vez que pulse el botón, los indicadores se encienden en orden; (GRUESO)→ (FINO)→y luego APAGADO.

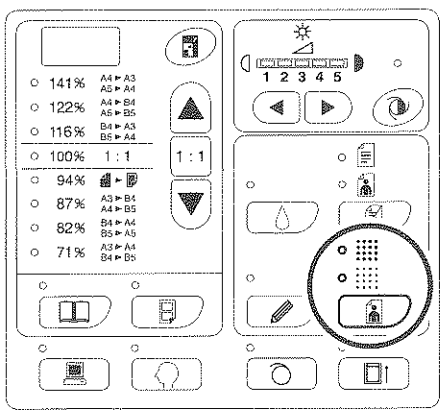

La tabla muestra el lpp (línea por pulgada) equivalente para cada modo:

Modo	Equivalencia Lpp
GRUESO	53
FINO	106

Importante:

- No puede utilizar el modo de Proceso de Tipo de Trama y el modo Línea a la vez.
- No puede utilizar el modo de Proceso de Tipo de Trama y el modo Lápiz a la vez.

Ampliación y Reducción de Originales [Ampliación/Reducción]

Puede ampliar o reducir los originales a la hora de imprimir.
Especifique el porcentaje de ampliación/reducción seleccionando los porcentajes estándar o indíquelo en incrementos de 1%.

Ampliar y Reducir por Porcentajes Estándar [Estándar]

Seleccione los porcentajes estándar al ampliar o reducir los originales con un tamaño estándar a otro tamaño estándar o cuando aumente los márgenes alrededor del original.

Pulse los botones ▲/▼ para especificar el porcentaje de ampliación/reducción.

Cada vez que pulsa el botón, se enciende el indicador del porcentaje seleccionado.
Para restaurar a 100%, pulse el botón1 : 1 botón .

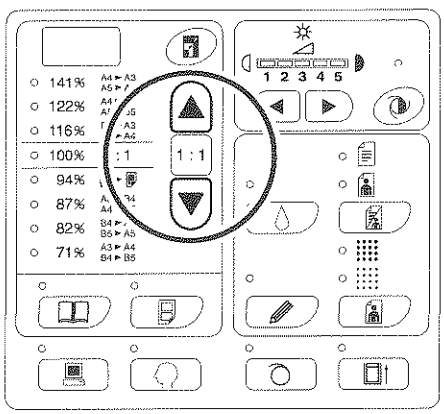

Los porcentajes estándar de ampliación/reducción difiere entre los modelos.
Compruebe el panel de la máquina.

Ampliar y Reducir con la Función de Zoom [Zoom] (No disponible para la RZ2XX)

Especifique el porcentaje de ampliación/reducción entre 50% y 200% en incrementos de 1%.

1 Pulse el botón para seleccionar el modo de Zoom.

El porcentaje de ampliación/reducción aparece en la pantalla.

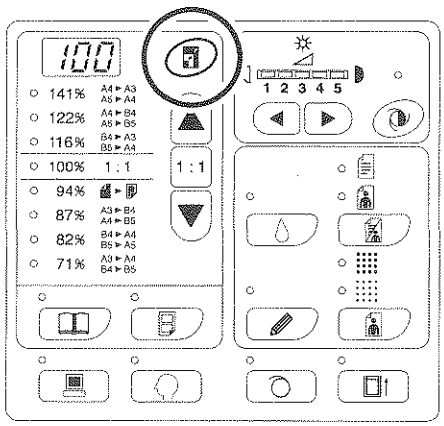

2 Pulse los botones ▲/▼ para seleccionar el porcentaje de ampliación/reducción.

El porcentaje de ampliación/reducción aparece en la pantalla.

Botón ▲ : cada vez que lo pulse, aumenta el porcentaje en 1%.

Botón ▼ : cada vez que lo pulse, disminuye el porcentaje en 1%.

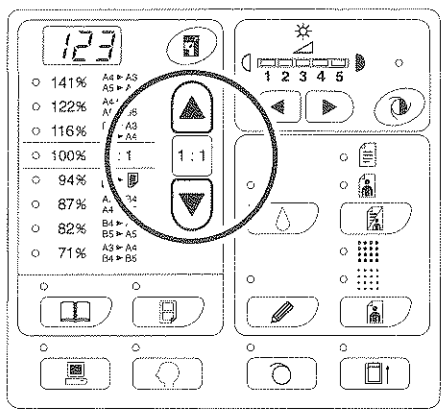

NOTA:

- Para restaurar a 100%, pulse el botón o el 1 : 1.

Exploración de Originales con Contenidos Difuminados u Oscuros [Ajuste del Contraste de Exploración]

Puede ajustar el contraste de exploración según la densidad del texto y las imágenes en los originales.
Con "Automático" seleccionado, la densidad de los originales se explora previamente y automáticamente se ajuste el contraste de exploración óptimo (no disponible para la RZ2XX).
El ajuste manual le permite seleccionar un nivel de los cinco.
Para los originales con texto difuminado, seleccione un nivel alto (4 o 5). Para originales coloreados como pueden ser periódicos, seleccione un nivel bajo (1 o 2).

Pulse el botón ◑ o los botones ◀/▶ debajo de ☼ para ajustar el contraste de exploración.

Botón ◀ : cada vez que lo pulse, disminuye el contraste de exploración.
Botón ▶ : cada vez que lo pulse, aumenta el contraste de exploración.

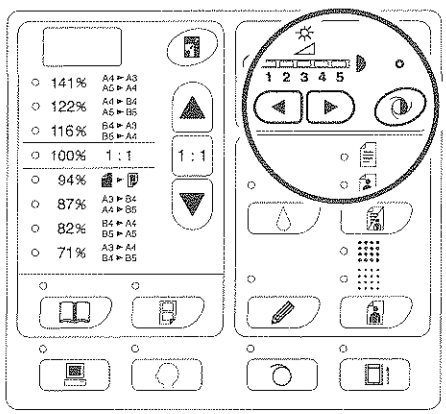

◑ :Automático (no disponible para la RZ2XX)
◐ :más claro
◑ :más oscuro

Importante:

- Con el contraste de exploración ajustado, imprima algunas copias después de crear el master para comprobar el resultado de la impresión.
- Puede seleccionar "Automático" sólo para el modo Línea.
  No puede seleccionar "Automático" como el modo Foto o Duo seleccionado.

NOTA:

- El modo de Ajuste Personalizado le permite cambiar el ajuste inicial para el contraste de exploración.
  ☞p.59

Reproducción de Documentos Encuadernados [Edición de Sombras de Libros]

Esta función borra la sombra del "lomo" del libro cuando se imprime desde originales encuadernados con páginas frontales como revistas y libros.

Importante:

- Se han realizado ajustes iniciales para el tamaño de originales cuyos masters pueden crearse y borrar el ancho de la sombra.
  (Ajustes iniciales: para el tamaño de originales, tamaño del papel colocado en la Bandeja de Alimentación de Papel; para el ancho de la sobra que hay que borrar, 20 mm)
  El modo de Ajuste Personalizado le permite cambiar los ajustes iniciales para el tamaño de originales y el ancho de la sombra que hay que borrar. ☞p.59
- Si utilizando el modo de Ajuste Personalizado, usted ha seleccionado "Papel" como Tamaño de los originales para la Edición de la sombra de libros, utilice un papel de tamaño normal. Si coloca papel de tamaño personalizado, el borrado de la sombra no se realizará correctamente.
- La parte exterior del tamaño original ajustado no se explora ni se utiliza para el proceso de creación del master.

1 Coloque un libro (o una revista) sobre el Cristal de Exposición.

Asegúrese de colocar el original en la orientación siguiente:
La sombra entre el recuadro de puntos se borrará.

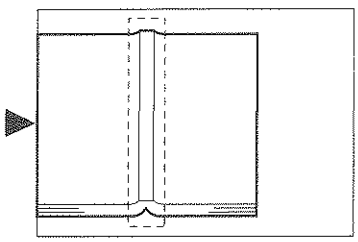

2 Pulse el botón 📖 para encender su indicador.

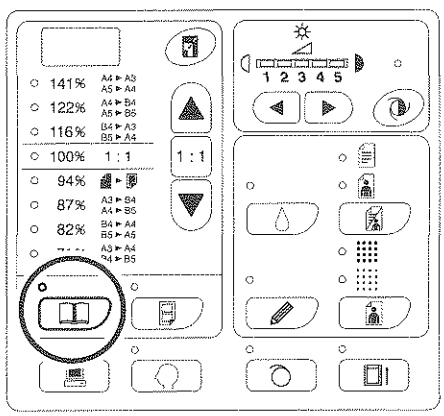

NOTA:

- Para borrar el ajuste, pulse el botón 📖 de nuevo para apagar su indicador.

Impresión de Originales Uno al Lado del Otro [Impresión de Dos Originales Anexos]

Pueden imprimirse el mismo original o diferentes originales uno al lado del otro.
Esto se llama impresión de Dos Originales Anexos.
La impresión de Dos Originales Anexos permite colocar un solo original o dos originales distintos

Importante:

- Con un papel de tamaño personalizado colocado, no puede realizar una impresión de Dos Originales Anexos. Cancele la impresión de Dos Originales Anexos o coloque papel de tamaño normal.

Impresión de un Solo Original o de Dos Originales

Impresión de Un Solo Original

Esto imprime desde el mismo original y da como resultado una única hoja de papel con la impresión una al lado de la otra.

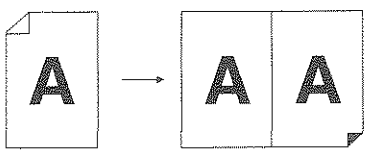

Impresión de Dos originales

Esto imprime desde dos originales distintos y da como resultado una única hoja de papel con la impresión una al lado de la otra.
El centro de las copias impresas estará libre de la sombra de los originales.

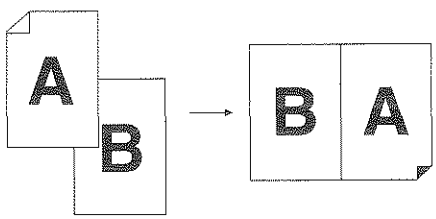

Importante:

- Para la impresión de dos originales utilizando la Cubierta de Cristal, la máquina necesita un determinado periodo de tiempo antes de colocar el segundo original. Utilizando el modo de Ajuste Personalizado, seleccione 15 o 30 segundos para el intervalo de tiempo; el ajuste inicial es de 15 segundos.
  ☞p.59

NOTA:

- Cuando utilice la unidad ADF (opcional) para la impresión de dos originales, puede colocar dos originales apilados en la unidad ADF. Los dos originales se exploran continuamente para la impresión de Dos Originales Anexos.

Restricciones de la impresión de Dos Originales Anexos

La impresión Dos Originales Anexos restringe el tamaño del papel que se debe utilizar, las orientaciones de papel y los porcentajes de ampliación/reducción.

Porcentaje de ampliación/reducción

La tabla muestra los porcentajes de ampliación/reducción adecuados para la impresión de Dos Originales Anexos.

		Original			
		A4	B5	A5	B6
Papel de Impresión	A3 (no disponible para la RZ2XX)	100%	116%	141%	163%
	B4	87%	100%	122%	141%
	A4	71%	82%	100%	116%
	B5	61%	71%	87%	100%

═:para la RZ2XX, no puede realizar las selecciones.

Orientación del papel

Antes de imprimir, compruebe las orientaciones del original y del papel de impresión.

● Orientación de los originales

Coloque siempre los originales en la orientación siguiente.

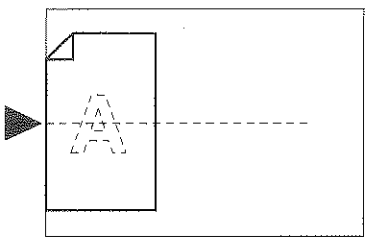

● Orientación del papel de impresión

Coloque siempre el papel de impresión en la orientación siguiente.

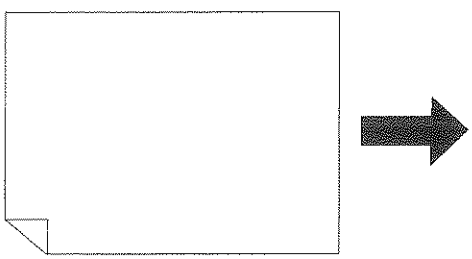

NOTA:

- Puede especificar el porcentaje de ampliación/reducción seleccionando los porcentajes estándar o especifíquelo en aumentos de 1% utilizando la función de Zoom.
  ☞p.35
- Los originales deben tener márgenes suficientes Los márgenes insuficientes podrían causar una disposición inapropiada de la página.
  ☞p.18
- Los márgenes de los originales se mantienen independientemente del porcentaje de ampliación/reducción.
- Para la impresión de dos originales, puede seleccionar por separado las funciones siguientes para cada original. Modo de Tratamiento de Imagen, Lápiz, porcentaje de ampliación/reducción, proceso del tipo de trama/contraste de exploración

Procedimiento de funcionamiento

1 Coloque un original.

- **Cuando lo coloque sobre la Cubierta de Cristal**

  Coloque el original boca abajo en la orientación vertical. Colóquelo utilizando la marca del lado izquierdo del cristal.

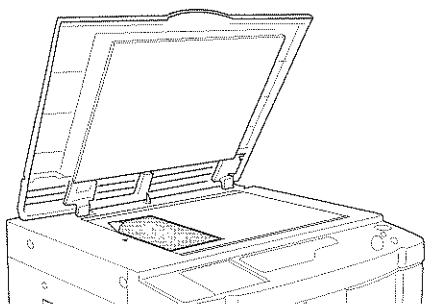

- **Cuando lo coloque en la unidad ADF (opcional)**

  Coloque los originales apilados en la unidad ADF. Si desea ajustar por separado el tipo y el tamaño de los originales para cada original, coloque un original cada vez.

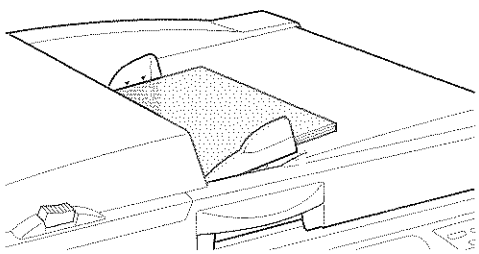

Importante:

- Los tamaños de los originales que se colocan en la unidad ADF (opcional) deben ser de al menos 90 mm × 140 mm. Para originales más pequeños, utilice el Cristal de Exposición.

2 Pulse el botón para encender su indicador.

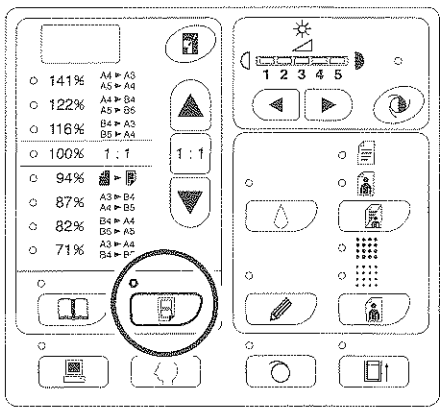

NOTA:

- Para borrar el modo, pulse el botón de nuevo para apagar su indicador.

3 Realice los ajustes necesarios.

Si fuera necesario, realice diversos ajustes incluida la selección del modo de Tratamiento de Imagen.
☞p.32 ~p.37

4 Comience el proceso de creación del master.

- **Cuando coloque los originales sobre la Cubierta de Cristal**
  - **Impresión de un solo original**
    Pulse el botón ◇ para comenzar la primera exploración. Tras la exploración, suena una alarma de intervalo de tiempo. Antes de que la alarma se detenga, pulse el botón ◇ de nuevo.

    Importante:
    - Si no pulsa el botón ◇ dentro del intervalo de tiempo, la mitad de la impresión aparecerá en blanco.

    NOTA:
    - Si no selecciona un intervalo de tiempo con el modo de ajuste personalizado, puede completar la impresión de Dos Originales Anexos pulsando el botón ◇ una sola vez. ☞p.59
  - **Impresión de dos originales**
    Pulse el botón ◇ para comenzar la primera exploración. Tras la exploración, suena una alarma de intervalo de tiempo. Antes de que la alarma se detenga, coloque el segundo original, realice diversos ajustes (si fuera necesario), y pulse el botón ◇ de nuevo.

    Importante:
    - Si no pulsa el botón ◇ dentro del intervalo de tiempo, la mitad de la impresión aparecerá en blanco.
- **Cuando coloque los originales en la unidad ADF (opcional)**
  - **Impresión de un solo original**
    Pulse el botón ◇ para comenzar la primera exploración. Coloque el segundo original dentro del intervalo de tiempo. La exploración del segundo original se inicia automáticamente.

    NOTA:
    - Si no ha seleccionado un tiempo de intervalo utilizando el modo de ajuste personalizado, no podrá realizar la impresión de un original doble con la unidad ADF.
  - **Impresión de dos originales**
    Coloque dos originales apilados en la bandeja. Pulse el botón ◇ para ejecutar secuencialmente la impresión de Dos Originales Anexos utilizando los dos originales. Si desea establecer ajustes diferentes para cada original, coloque sólo el primer original, y pulse el botón ◇ . Dentro del intervalo de tiempo, cambie los ajustes, y coloque el segundo original. La exploración del segundo original se inicia automáticamente.

5 Introduzca el número de copias que desea imprimir, por medio de los botones de Cantidad de Copias.

El número especificado se muestra en la Pantalla de Cantidad de Copias.

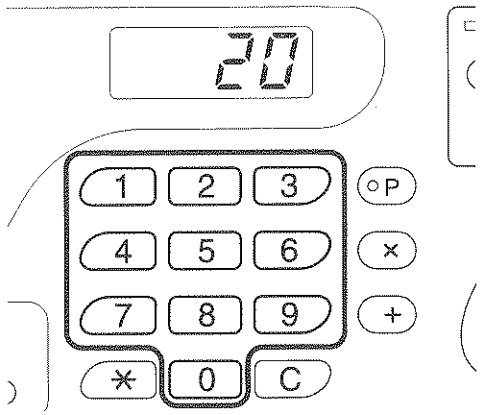

6 Pulse el botón ◇ .

Aparecerán las copias impresas de forma doble.

NOTA:
- Si hay un original en la unidad ADF cuando el "Proceso automático" está "encendido" para la impresión de dos originales, la impresión de Dos Originales Anexos se ejecuta de forma secuencial.

Impresión Automática [Proceso Automático]

Con el "Proceso Automático" seleccionado, introduzca el número de copias que desea imprimir y pulse el botón ◇. Los procesos de creación del master y de impresión se realizan de forma secuencial.

Pulse el botón M + ≡ para encender su indicador.

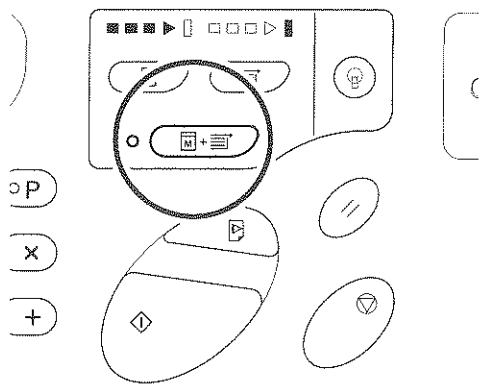

NOTA:

- Cuando se selecciona el Proceso Automático y finaliza el proceso de impresión, aparece la Pantalla de Cantidad de Copias para mostrar el número de copias introducidas antes de imprimir.
- Para borrar el modo, pulse el botón M + ≡ de nuevo para apagar su indicador.
- Si coloca originales múltiples en la unidad ADF (opcional), cuando pulse ◇ hará que los originales colocados se impriman automáticamente para el número de copias especificado.
- Con el modo de Ajuste Personalizado, puede realizar un ajuste de modo que el "Proceso Automático" esté siempre "ON" cuando restaure o arranque la máquina.
  ☞p.59

Ahorro de Tinta [Ahorro de Tinta]

El ajuste del modo de Ahorro de Tinta antes de la creación del master permitirá a la máquina ahorrar tinta a la hora de imprimir.
A causa del proceso de ahorro en el consumo de tinta, la densidad de la impresión será más baja de lo habitual.

Pulse el botón 💧 para encender su indicador.

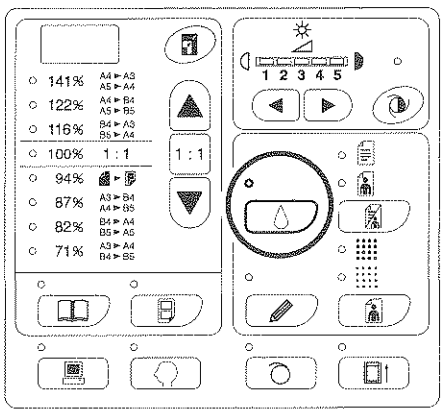

Importante:

- Cuando utilice este modo, no podrá ajustar el contraste de exploración.
- No podrá ajustar la densidad de impresión a la hora de imprimir.
- No puede configurar este modo para imprimir los datos creados con un PC.

NOTA:

- Para borrar el modo, pulse el botón 💧 de nuevo para apagar su indicador.

Ajustes para la Impresión

Producción de Copias de Prueba [Copia de Prueba]

Tras ajustar la posición y la densidad de impresión, podrá producir copias de prueba para comprobar la calidad de la impresión.

Pulse el botón ▷ .

La copia de prueba no altera el número mostrado en la Pantalla de Cantidad de Copias.

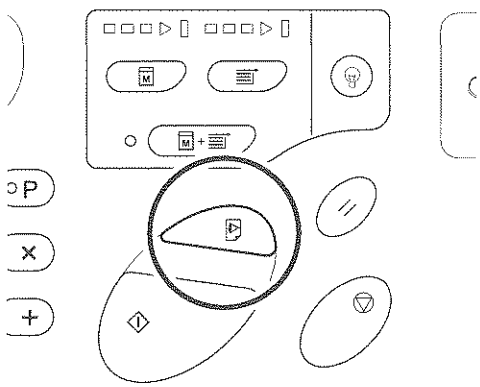

NOTA:

- Si mantiene pulsados los botones ▷ , puede realizar continuamente copias de prueba.

Ajuste de la Densidad de Impresión [Ajuste de la Densidad de Impresión] (No disponible para la RZ2XX)

Puede seleccionar uno de los cinco niveles de densidad de impresión.

Pulse los botones ◀/▶ debajo de ◑ para ajustar la densidad de impresión.

Cada vez que pulse el botón, la densidad de impresión se modifica en un paso.
Botón ◀ : reduce la densidad de impresión.
Botón ▶ : aumenta la densidad de impresión.

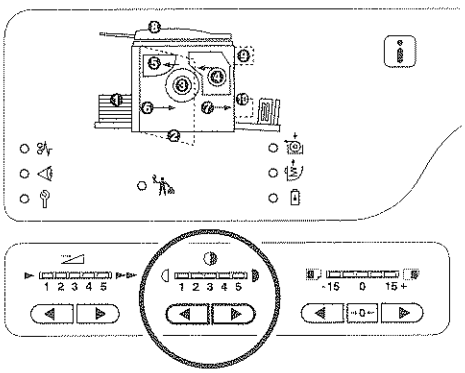

◐ :más claro
◑ :más oscuro

Importante:

- Cuando utilice el modo Ahorro de Tinta, no podrá ajustar la densidad de impresión.

NOTA:

- El modo de Ajuste Personalizado le permite cambiar el ajuste inicial para la densidad de impresión.
  ☞p.59

Ajuste de la Posición de Impresión [Ajuste de la Posición de Impresión]

Utilice los botones de Ajuste de la Posición de Impresión Vertical para ajustar la posición de impresión en dirección vertical; y utilice el Botón de Ajuste de la Posición de Impresión Horizontal para ajustar la posición de impresión en dirección horizontal.
Margen de ajuste Dirección vertical: ±15mm Dirección horizontal: ±10mm

Importante:

- Tras ajustar la posición de impresión, realice copias de prueba para comprobar la nueva posición de impresión. ☞p.46

Ajuste de la Posición Vertical

Pulse los botones ◀ /▶ para ajustar la posición vertical.

Botón ◀ : cada vez que lo pulse cambia la posición de impresión hacia abajo en pasos de 0,5 mm.
Botón ▶ : cada vez que lo pulse cambia la posición de impresión hacia arriba en pasos de 0,5 mm.
→0← Botón: devuelve el papel de impresión a la posición original.

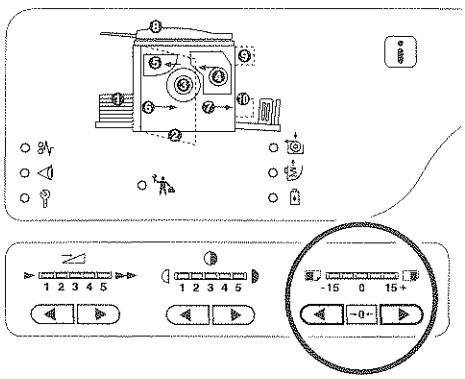

: cambia la posición de impresión hacia abajo.
: cambia la posición de impresión hacia arriba.

Ajuste de la Posición Horizontal

1 Pulse el Botón de Bajada de la Bandeja de alimentación para bajar la Bandeja de Alimentación de Papel.

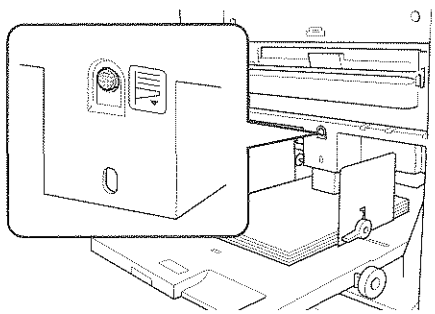

2 Gire el Botón de Ajuste de la Posición de Impresión Horizontal junto a la Bandeja de Alimentación de Papel para ajustar la posición horizontal.

Gire el botón hacia arriba para cambiar la posición de impresión a la izquierda, y gírelo hacia abajo para cambiarla a la derecha.
Puede comprobar el total de desplazamiento desde el centro, por medio de las marcas de escala junto a la Bandeja de Alimentación de Papel.
▲ en la escala indica el centro.

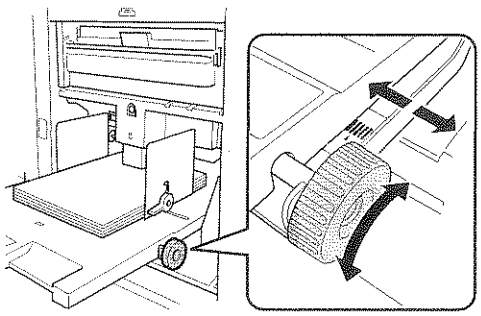

Importante:

- Si ha ajustado la posición horizontal, ajuste también las Guías del Papel de la Bandeja de Recepción.
- Si ha ajustado la posición horizontal, asegúrese de restablecer el centro después de terminar la impresión.

Modificación de la Velocidad de Impresión [Ajuste de la Velocidad de Impresión]

Puede seleccionar uno de los cinco niveles de velocidad de impresión; 60 copias por minuto a 130 copias por minuto.

Pulse los botones ◀ /▶ debajo de para seleccionar la velocidad de impresión.

Cada vez que pulse el botón, la velocidad de impresión se modifica en un paso.
Botón ◀ : disminuye la velocidad de impresión.
Botón ▶ : aumenta la velocidad de impresión.

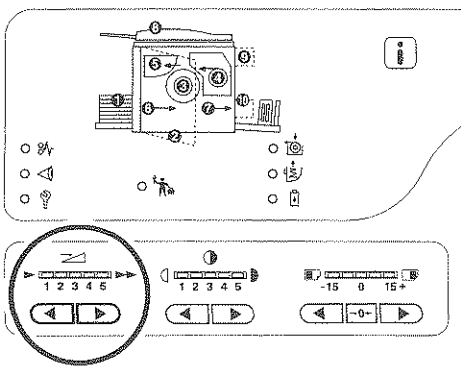

▶:más despacio
▶▶ :más rápido

La tabla muestra la relación entre la posición del segmento del indicador y la velocidad de impresión.

Posición del Segmento	1	2	3	4	5
Velocidad de Impresión (Número de copias por minuto)	Aprox. 60	Aprox. 80	Aprox. 100	Aprox. 120	Aprox. 130

NOTA:

- El modo de Ajuste Personalizado le permite cambiar el ajuste inicial para la velocidad de impresión.
☞p.59

Funciones Avanzadas

Clasificación Automática de Copias en Grupos [Impresión Programada]

Desde una sola hoja original, esta función imprime y clasifica en varios grupos que tengan diferente número de copias por juego y/o un número diferente de juegos .

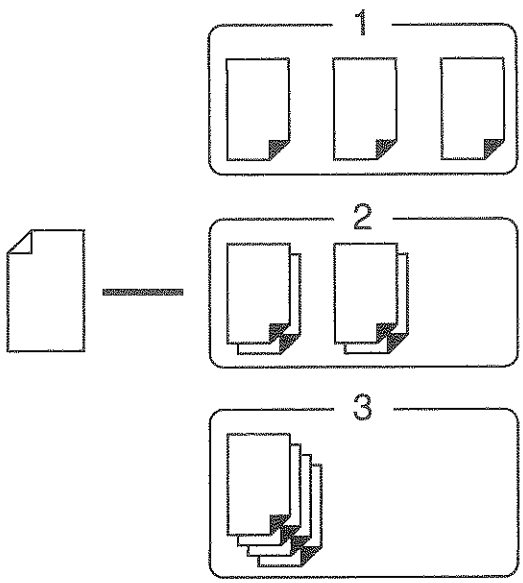

NOTA:

- Hasta cinco grupos pueden ajustarse, con un máximo de 99 juegos y un máximo de 9999 copias en cada grupo.
- El Separador de Trabajos (opcional) es útil para la Impresión Programada.
- Si coloca más de un original en la unidad ADF (opcional) con el "Proceso Automático" "ON", se repetirá la rutina programa para cada original.

1 Pulse el botón [P] para encender su indicador.

Comienza el modo de entrada de la cantidad de copias.

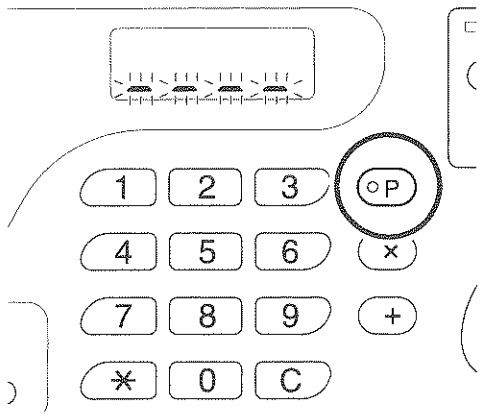

NOTA:

- Para borrar el modo, pulse el botón **[P]** de nuevo para apagar su indicador
  Si se abandona el modo, se cancela el ajuste.

2 Introduzca el número de copias que desea imprimir, por medio de los botones de Cantidad de Copias.

Introduzca el número de copias para el primer grupo.

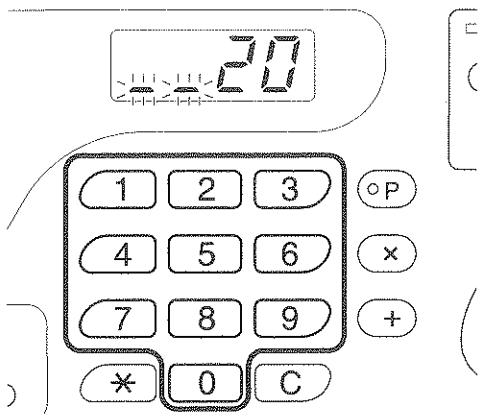

NOTA:

- Si introduce un número incorrecto, pulse el botón **[C]** para borrar el número, y a continuación introduzca el número correcto.

3 Pulse el botón [×].

Comienza el modo de entrada de cantidad de juegos.

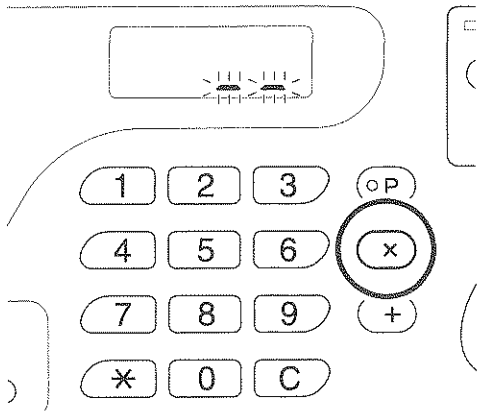

4 Introduzca el número de juegos por medio de los botones de Cantidad de Copias.

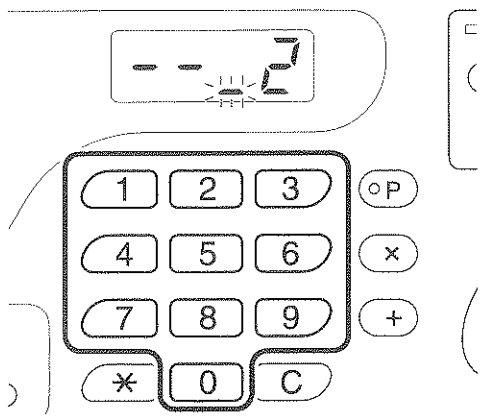

Para ajustar el grupo siguiente, consulte el paso 5. Para terminar la configuración y comenzar a imprimir, consulte el paso 6.

NOTA:

- Si introduce un número incorrecto, pulse el botón **[C]** para borrar el número, y a continuación introduzca el número correcto.
- Si no introduce ningún número, se selecciona 1.

5 Pulse el botón [+].

La máquina le permite entonces introducir el número de copias para el segundo grupo.

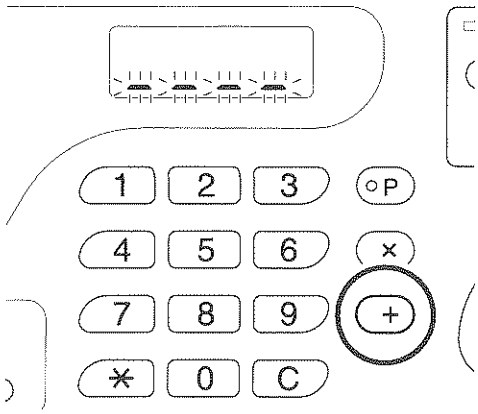

Repita los pasos del 2 al 5 para especificar el número de copias y juegos para cada grupo.

6 Coloque un original.

- **Cuando lo coloque sobre el Cristal de Exposición.**

  Coloque un original sobre el Cristal de Exposición boca abajo y alinee su centro con la marca del lado izquierdo del cristal.

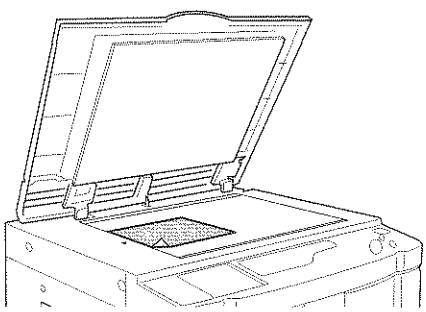

- **Cuando lo coloque sobre la unidad ADF (opcional)**

  Coloque los originales y ajuste las Guías del Original al ancho de los originales.

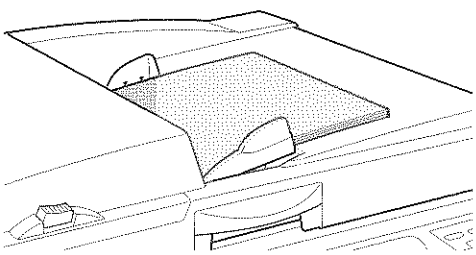

7 Realice los ajustes necesarios.

Realice varios ajustes si fuera necesario.
Puede ajustar las funciones siguientes:

- Modo de Tratamiento de Imagen
- Lápiz
- Tipo de trama
- Contraste de Exploración
- Porcentaje de ampliación/reducción
- Proceso Automático

8 Pulse el botón ◇.

Se imprime una copia de prueba.
Compruebe el resultado final y, si fuera necesario, ajuste la posición de impresión y otros elementos.

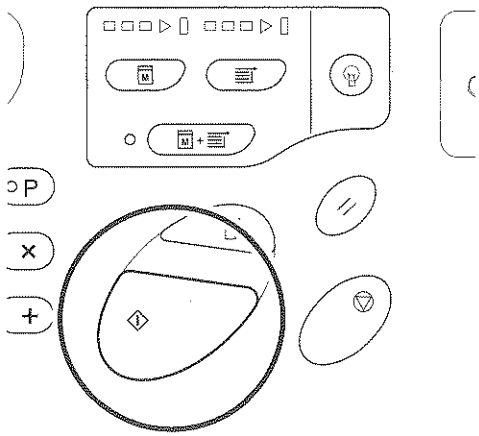

9 Pulse el botón ◇ de nuevo.

La impresión comienza con el último grupo programado.

Importante:

- Cuando la impresión ha finalizado para todos los grupos, se borra el contenido programado. Sin embargo, no se borra cuando el "Proceso Automático" está "ON".

NOTA:

- La impresión se detiene cada vez que finaliza una rutina para cada juego. Si no utiliza un Separador de Trabajos(opcional), retire las copias impresas de la Bandeja de Recepción de Papel o coloque papel de separación.
- Para interrumpir la impresión, pulse el botón ▽. Pulse el botón ◇ de nuevo para reanudar la impresión.

Entintado automático Acción [Entintado automático]

La acción de entintado automático evita que la máquina imprima las primeras copias con poca tinta después de haber cambiado el tambor o de no haber utilizado la máquina durante un periodo de tiempo prolongado. La acción de entintado automático antes del proceso de creación del master garantiza una calidad de impresión uniforme desde el principio.

Pulse el botón ◯ para encender su indicador.

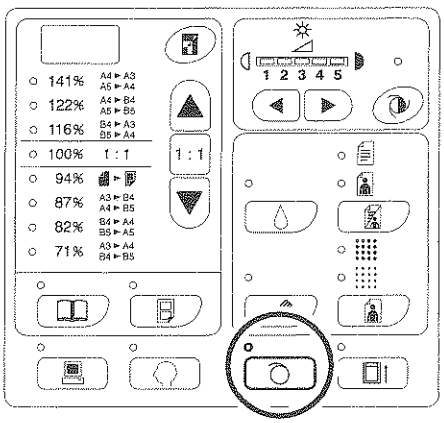

Cuando el indicador esté encendido, coloque un original y pulse el botón ◇ . Después de realizar el entintado automático, comienza el proceso de creación del master.

NOTA:

- *Para borrar el modo, pulse el botón ◯ de nuevo para apagar su indicador.*
- El ajuste del entintado automático no se lleva a cabo si no se realiza la operación de creación del master.

Consejo:

- **Acerca de la Acción de Entintado Automático (No disponible para la RZ2XX)**
  Si la máquina lleva sin funcionar un periodo de tiempo específico, el indicador se enciende automáticamente y la acción de entintado automático se ejecuta de forma automática cuando se realiza la creación del master siguiente.
  Esta función se denomina Acción de Entintado Automático.
  El modo de Ajuste Personalizado le permite cambiar la configuración inicial para el tiempo de Entintado Automático mencionado.
  ☞p.59

Protección de Documentos Confidenciales [Modo Confidencial]

Tras haber finalizado la impresión, el master permanece en el Tambor y está preparado para imprimir otro juego de copias.
Para proteger documentos confidenciales contra duplicación no autorizada, active la función de modo Confidencial para deshacerse del master después de la impresión.

1 Confirme que la impresión ha finalizado.

La impresión debe haber finalizado por completo.

2 Pulse el botón para encender su indicador.

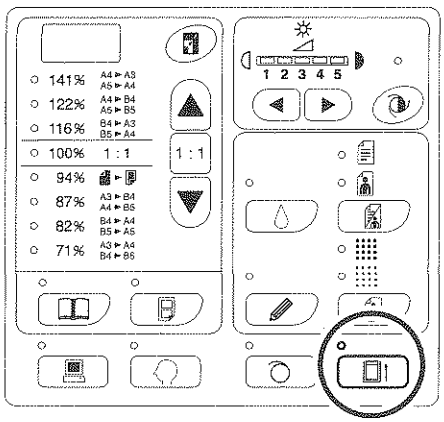

NOTA:

- Para borrar el modo, pulse el botón de nuevo para apagar su indicador.

3 Pulse el botón .

El master actual se elimina y se sustituye por uno en blanco.

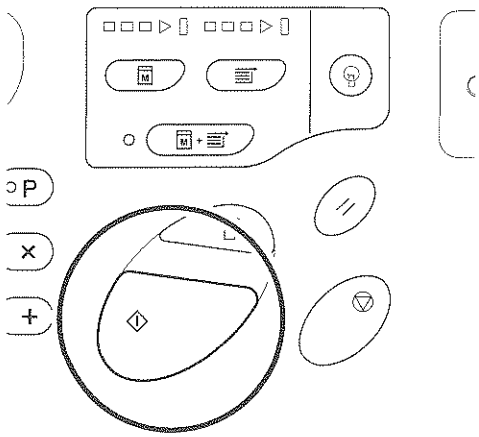

NOTA:

- Después del desechado y el cambio, se cancela el modo Confidencial.

Consejo:
Si ejecuta el proceso del modo Confidencial cuando el indicador está encendido, la máquina activa el proceso de confidencialidad y la acción de entintado automático al mismo tiempo.

Imprimir con una Impresora Enlazada (Opcional) (No disponible para la RX2XX)

Con la Impresora Enlazada conectada, la máquina explora un original pero lo imprime la Impresora Enlazada.

Importante:

- Al conectar una Impresora Enlazada, consulte a su distribuidor.
- Cuando utilice una Impresora Enlazada deberá realizar algunos ajustes.☞p.66
- Sólo puede imprimirse un único tamaño de papel desde la bandeja dé una Impresora Enlazada. El modo de Ajuste Personalizado le permite cambiar el ajuste inicial para este tamaño de papel. (Ajuste Inicial: A4)☞p.59

1 Compruebe que la Impresora Enlazada se ha conectado correctamente y que los interruptores de encendido de la máquina y de la Impresora Enlazada están encendidos.

2 Pulse el botón [✳].

El destino de salida está cambiado a la Impresora Enlazada y aparece "L" en el extremo izquierdo de la Pantalla de Cantidad de Copias.

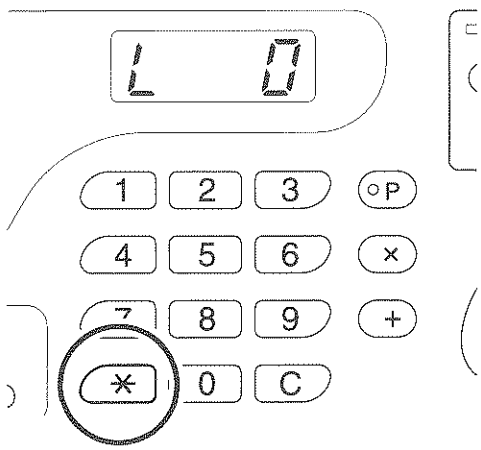

NOTA:

- Para volver a realizar las operaciones de creación de master y de impresión con la máquina, pulse el botón [✳] de nuevo.
- Cuando pulse el botón [✳] inmediatamente después de poner el interruptor principal en la posición de encendido, puede que "L" no aparezca en la pantalla. En ese caso, espere un momento. Cuando "L" aparezca en la pantalla, diríjase al paso siguiente.

3 Coloque un original.

- **Cuando lo coloque sobre la Cubierta de Cristal**

  Abra la Cubierta de Cristal y coloque el original boca abajo. Alinee el centro del original con la marca del lado izquierdo del cristal.
  Tras colocar el original, cierre despacio la Cubierta del Cristal.

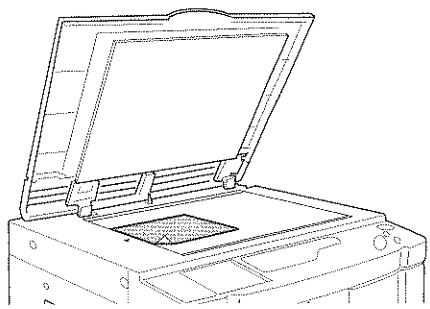

- **Cuando lo coloque sobre la unidad ADF (opcional)**

  Coloque los originales boca abajo y ajuste las Guías de Originales al ancho de los originales.

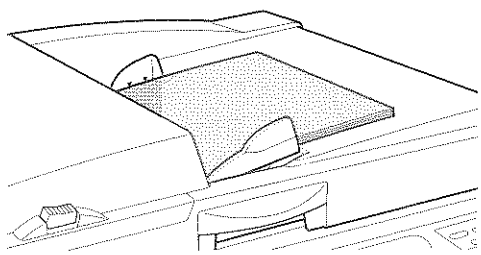

NOTA:

- Puede colocar hasta unas 50 hojas de originales en la unidad ADF.

4 Realice los ajustes necesarios.

Puede ajustar las funciones siguientes:

- Modo de Tratamiento de Imagen
- Lápiz
- Porcentaje de Ampliación/Reducción
- Contraste de Exploración

5 Introduzca el número de copias que desea imprimir, por medio de los botones de Cantidad de Copias.

El número especificado se muestra en la Pantalla de Cantidad de Copias.

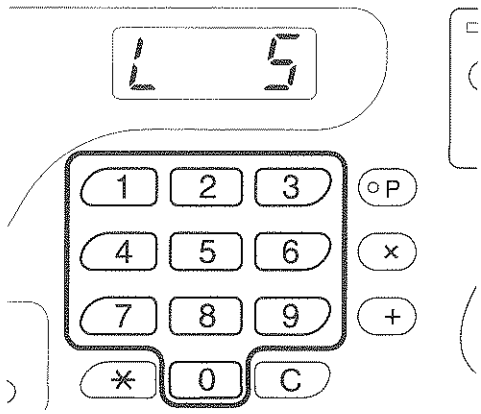

NOTA:

- Si introduce un número incorrecto, pulse el botón **[C]** para borrar el número, y a continuación introduzca el número correcto.

6 Pulse el botón ◇.

El original se explora y la Impresora Enlazada imprime el número de copias especificado.

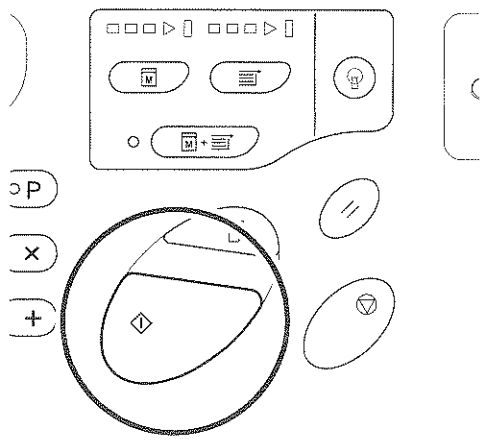

Importante:

- No puede cambiar los ajustes para la velocidad, la posición y la densidad de impresión.

NOTA:

- Si aparece un error en la Impresora Enlazada, compruebe si el tamaño predeterminado del papel difiere del tamaño del papel determinado en la Impresora Enlazada.
  ☞p.59
- Si se reciben los datos desde un ordenador mientras la máquina está funcionando, esos datos recibirán mayor prioridad para la creación del master. Para dar una mayor prioridad a la impresión con la Impresora Enlazada, pulse el botón para apagar su indicador.

Consejo:

- A causa de la función de Cambio Automático, no tiene que pulsar el botón **[✳]** todas las veces. Si el número de copias que desea imprimir es menor a un cierto número, se selecciona automáticamente la Impresora Enlazada para la impresión. Si es igual o mayor que un cierto número, la máquina es seleccionada automáticamente para la impresión.
  El modo de Ajuste Personalizado le permite cambiar el ajuste inicial para este volumen libre de Enlaces. (Ajuste inicial: 20 copias)
  ☞p.59
- La función de Encendido Automático no está activada nada más encender la máquina. Por favor, espere de 15 a 60 segundos para dirigirse al paso siguiente. (Depende de la configuración de la Impresora Enlazada.)

Personalización de los Ajustes Iniciales [Modo de Ajuste Personalizado]

Puede cambiar los ajustes iniciales que se restauran al encender la máquina o cuando se pulsa el botón ⁄⁄ . Los ajustes cambiados serán efectivos hasta que se cambien de nuevo.
Los elementos que pueden cambiarse y sus descripciones son los siguientes:
___ :Ajuste inicial (por defecto desde fábrica)

Núm. de elemento	Elementos modificables		Selección de Parámetros					
			0	1	2	3	4	5
01	Velocidad de impresión Cambia el ajuste inicial para la velocidad de impresión.		1	2	**3**	4	5	
02	Densidad de impresión (no disponible para la RZ2XX) Cambia el ajuste inicial para la densidad de impresión.		1	2	**3**	4	5	
03	Proceso Automático Cambia el ajuste inicial para el Proceso Automático.		**APAGADO**	ENCEN-DIDO				
04	Contraste de Exploración Cambia el ajuste inicial para el contraste de exploración.	RZ3XX	1	2	3	4	5	**Automático**
		RZ2XX	1	2	**3**	4	5	
05	Modo de Tratamiento de Imagen Cambia el ajuste inicial del modo de Tratamiento de Imagen. **Importante:** • Con el modo Foto o Duo seleccionado, no puede seleccionar "Automático" para el contraste de exploración.		**Línea**	Foto	Duo			
06	Tamaño de los originales para la Edición de sombras de libros Cambia el ajuste inicial para el tamaño de los originales para la edición de sombras de libros.	RZ3XX	**Papel**	A3	B4	A4	B5	
		RZ2XX	**Papel**	B4	A4	B5		

Núm. de elemento	Elementos modificables	Selección de Parámetros					
		0	1	2	3	4	5
07	Ancho de la sombra central para la Edición de sombras de libros Cambia el ajuste inicial para el ancho de la sombra central que debe borrarse en la Edición de sombras de libros.	**20mm**	30mm	40mm	50mm	80mm	
08	Tiempo de Entintado Automático (no disponible para la RZ2XX) Cambia el ajuste inicial para el tiempo de entintado automático.	Ninguno	6 horas	**12 horas**			
09	Tiempo de intervalo de impresión doble Cambia el ajuste inicial para el tiempo de intervalo de la impresión de Dos Originales Anexos.	Ninguno	**15 segundos**	30 segundos			
10	Modo de Ahorro de Energía Cuando no se utiliza la máquina durante un determinado periodo de tiempo, se apaga automáticamente o se coloca en el estado de reposo. • APAGADO La máquina permanece encendida hasta que se desconecta de la corriente. • Reposo Automático La máquina se encuentra normalmente apagada pero se enciende cuando recibe datos. • Encendido Automático APAGADO La máquina está apagada. **NOTA:** • Se recomienda seleccionar el "Reposo Automático" con un ordenador conectado a la máquina.	APAGADO	**Reposo Automático**	Encendido Automático APAGADO			
11	Tiempo de espera del Modo de Ahorro de Energía Selecciona el tiempo de espera necesario para que la máquina entre en el modo de Ahorro de Energía.	**Aprox. 5 minutos**	Aprox. 15 minutos	Aprox. 30 minutos	Aprox. 60 minutos	Aprox. 90 minutos	
12	Tiempo de borrado automático Selecciona el periodo de espera necesario para que la máquina borre automáticamente los ajustes.	**No**	Aprox. 3 minutos	Aprox. 5 minutos			

Núm. de elemento	Elementos modificables	Selección de Parámetros					
		0	1	2	3	4	5
13	Acabado de Papel Si el papel no se suministra de forma uniforme con "Estándar" seleccionado, puede utilizar el Usuario de 1 al 5 para programar el suministro de papel y los parámetros de ajuste de la impresión adecuados para el papel que desea utilizar. Para más información, consulte a su distribuidor. **NOTA:** • Usuario 1 al 5 no están programados al embarcar la máquina.	**Estándar**	Usuario 1	Usuario 2	Usuario 3	Usuario 4	Usuario 5
14	Cantidad mínima de copias Especifique el número mínimo de copias que desea imprimir desde un master. Si se introduce un número menor que el número especificado, el proceso de creación del master no se ejecuta. Puede bloquear y evitar que este ajuste se modifique. Para más información, consulte a su distribuidor.	**0**	10 copias	20 copias	30 copias	40 copias	50 copias
15	Pitido Especifica cómo debe sonar la alarma cuando se utilizan los botones o se produce un error. • Nivel 2 Suena un pitido en todas las ocasiones predeterminadas, por ejemplo, en el momento de utilizar los botones o al final / de un evento. • Nivel 1 Suena un pitido solamente en el momento en que se produce un error, en la finalización de un ajuste, cuando tirar hacia fuera está activado y en el tiempo de intervalo de la impresión doble. • Nivel 0 No suena ningún pitido en ningún momento.	**Nivel 2**	Nivel 1	Nivel 0			
16	Periodo de Reserva Especifique el tiempo para restringir la salida de datos de un documento desde un ordenador cuando la máquina no funciona.	APAGADO	**15 segundos**	30 segundos	60 segundos		

Núm. de elemento	Elementos modificables	Selección de Parámetros					
		0	1	2	3	4	5
17	Semiautomático(unidad ADF) (disponible sólo con la unidad opcional ADF) Con "ENCENDIDO" seleccionado, si hay un original en la unidad ADF después de imprimir, se ejecuta el proceso de creación del master seguido de una copia de prueba y, a continuación, la máquina se detiene. **Importante:** • Con "ENCENDIDO" seleccionado para Proceso Automático, no puede seleccionar "ENCENDIDO" para Semi-Automático.	APAGADO	ENCEN-DIDO				
18	Separación de Trabajos Seleccione "ENCENDIDO" cuando utilice un Separador de Trabajos (opcional).	APAGADO	ENCEN-DIDO				
19	Tamaño del papel de la bandeja para una Impresora Enlazada (no disponible para la RZ2XX) Cambia el ajuste inicial para el tamaño de papel que saldrá de una Impresora Enlazada (opcional).	A3	B4	A4	B5		
20	Configuración de la restauración de la Cantidad de Copias Ajusta la configuración de las restauración para la Cantidad de Copias. Seleccione "ENCENDIDO" cuando desee restaurar la Cantidad de Copias tras finalizar la impresión.	APAGADO	ENCEN-DIDO				
21	Ajuste de la restauración de la impresión 2-UP Ajusta la configuración de la restauración automática para la impresión 2-Up. Seleccione "ENCENDIDO" cuando desee restaurar la impresión 2-Up tras finalizar la impresión 2-Up.	APAGADO	ENCEN-DIDO				
30	Pantalla de Cantidad Total Se muestra el número total de copias impresas con la máquina. Este número se muestra en dos pantallas variables; un número de 3 dígitos precedido de un guión bajo y un número de 4 dígitos. Ejemplo: para 1.234.567 copias, _123➔4567➔_123➔4567	Ejecute los pasos del 1 al 3 en el "Procedimiento de los Cambios". ☞p.64 El número total de copias impresas se muestra en la Pantalla de Cantidad Total.					

Núm. de elemento	Elementos modificables	Selección de Parámetros					
		0	1	2	3	4	5
31	Pantalla de Cantidad de Masters Se muestra el número total de masters generados con la máquina. Este número se muestra en dos pantallas variables; un número de 3 dígitos precedido de un guión bajo y un número de 4 dígitos. Ejemplo: para 1.234.567 masters, _123➔4567➔_123➔4567	Ejecute los pasos del 1 al 3 en el "Procedimiento de los Cambios". ☞p.64 El número total de masters generados se muestra en la Pantalla de Cantidad Total					
32	Pantalla de Cantidad de Copias del Tambor Se muestra el número de copias impresas con el tambor que está actualmente en la máquina. Este número se muestra en dos pantallas variables; un número de 3 dígitos precedido de un guión bajo y un número de 4 dígitos. Ejemplo: para 1.234.567 copias, _123➔4567➔_123➔4567	Ejecute los pasos del 1 al 3 en el "Procedimiento de los Cambios". ☞p.64 El número de copias impresas con el tambor se muestra en la Pantalla de Cantidad de Copias del Tambor.					
70	Ajuste de la dirección base IP (no disponible para la RZ2XX) Determine una dirección IP para la máquina.	☞p.66					
71	Ajuste de la dirección IP de enlace (no disponible para la RZ2XX) Determine una dirección IP para una Impresora Enlazada (opcional).	☞p.66					
72	Volumen libre de enlaces (no disponible para la RZ2XX) Determina el umbral (número de copias) para alternar automáticamente la salida de impresión entre la máquina y una Impresora Enlazada.	☞p.68					
99	Restauración de los Ajustes Iniciales Reajusta todos los ajustes del modo Ajuste Personalizado a los ajustes iniciales (por defecto desde fábrica).						

Procedimiento de los Cambios

1 Pulse el botón para encender su indicador.

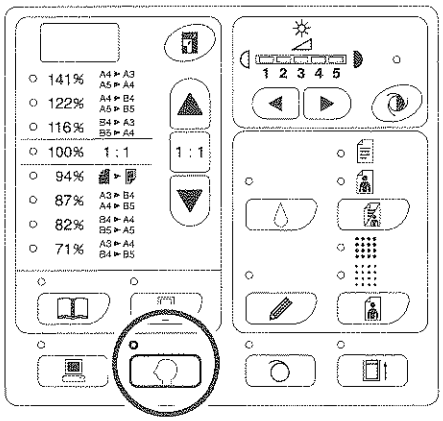

NOTA:

- Para borrar el modo, pulse el botón de nuevo para apagar su indicador.

2 Introduzca un número de elemento que hay que cambiar, utilizando los botones de Cantidad de Copias.

La Pantalla de Cantidad de Copias muestra el ajuste de los parámetros actuales para el número del elemento seleccionado.

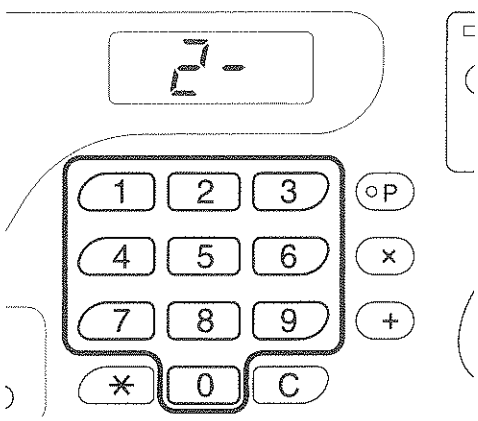

NOTA:

- Para elementos Núm. 70 a 72, los procedimientos de operación son diferentes.
  - Elemento Núm. 70 y 71: ☞p.66
  - Elemento Núm. 72: ☞p.68
- Para restaurar los ajustes iniciales para el modo de Ajuste Personalizado, introduzca "99" y pulse el botón **[+]**y, a continuación, el botón ◇.

3 Pulse el botón [+].

Si pulsa este botón puede seleccionar un número de parámetro.
El número de parámetro determinado actualmente parpadea.

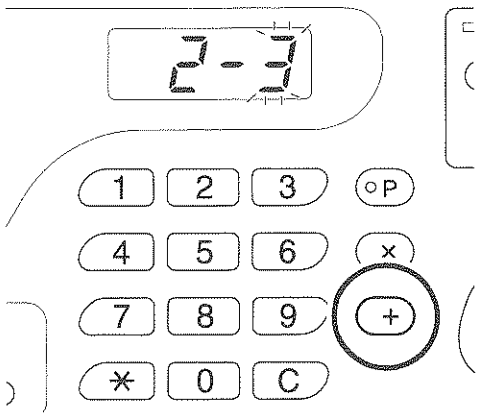

4 Introduzca un número de parámetro con los botones de Cantidad de Copias.

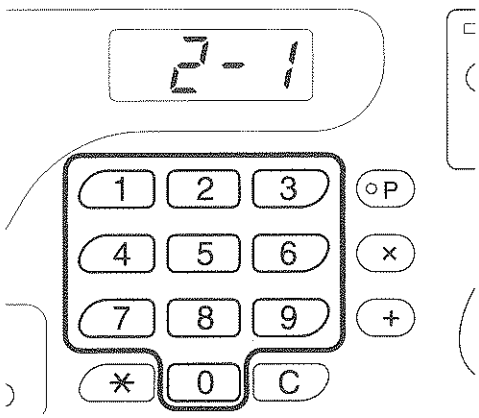

Si hay que cambiar más de un elemento, pulse el botón **[+]**, y repita los pasos del 2 al 4.

5 Pulse el botón ◇ para completar los ajustes.

Los contenidos cambiados se programan y se restaura el modo normal.

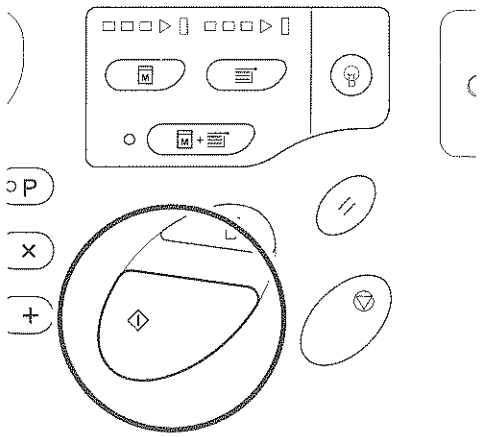

Dirección IP (no disponible para la RZ2XX)

Cuando conecta una Impresora Enlazada (opcional) o un ordenador, tiene que determinar las direcciones IP en la máquina y la Impresora Enlazada.

1 Pulse el botón para encender su indicador.

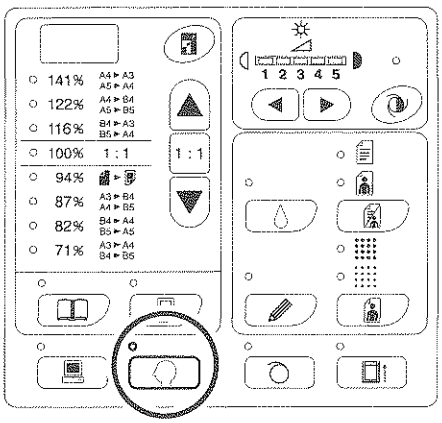

NOTA:

- Para borrar la operación, pulse el botón de nuevo para apagar su indicador.

2 Introduzca un número de elemento con los botones de Cantidad de Copias.

Los números de elementos son los siguientes:
Dirección IP para la máquina: 70
Dirección IP para la Impresora Enlazada: 71

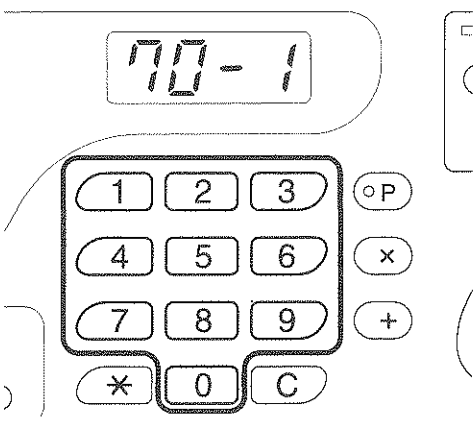

3 Introduzca el primer campo con los botones de Cantidad de Copias.

El número introducido se muestra en la Pantalla de Tamaño de Reproducción Libre.

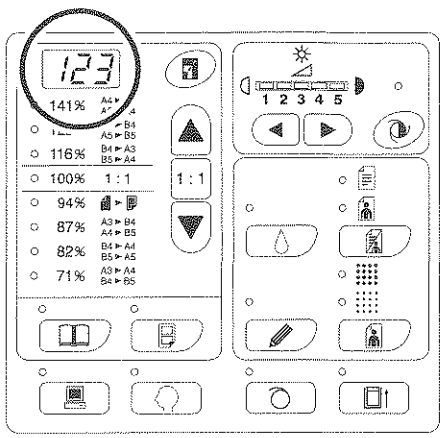

NOTA:

- Los números de las direcciones IP separadas por puntos se denominan primer campo, segundo campo, y así sucesivamente.
- Los ajustes iniciales de las direcciones de IP para la máquina y la Impresora Enlazada son "0.0.0.0".

4 Pulse el botón [+].

Continúe con el campo siguiente. La Pantalla de Cantidad de Copias cambia.

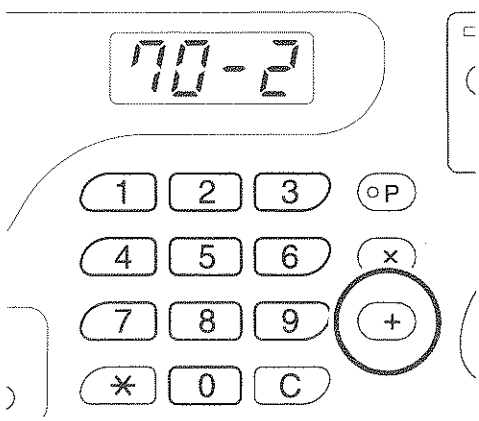

5 Repita los pasos 3 y 4 para introducir una dirección IP hasta el cuarto campo.

6 Pulse el botón ◇.

El ajuste de la dirección IP ha finalizado.

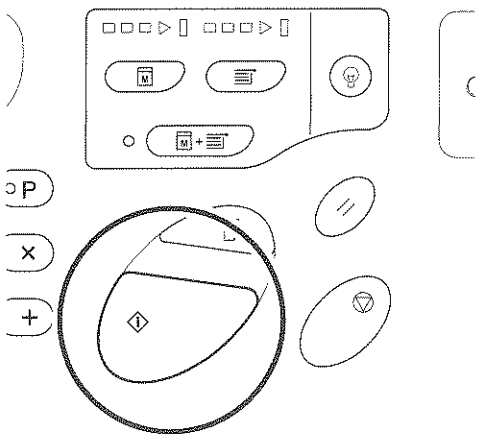

Ajuste del volumen libre de Enlaces (no disponible para la RZ2XX)

Cuando la cantidad de copias introducida es menor que el volumen libre de Enlaces especificado (número de copias), se selecciona automáticamente una Impresora Enlazada para la impresión. Si el número de cantidad de copias introducido es igual o menor que el volumen libre de Enlaces especificado (número de copias) se selecciona la máquina para la impresión.

1 Pulse el botón para encender su indicador.

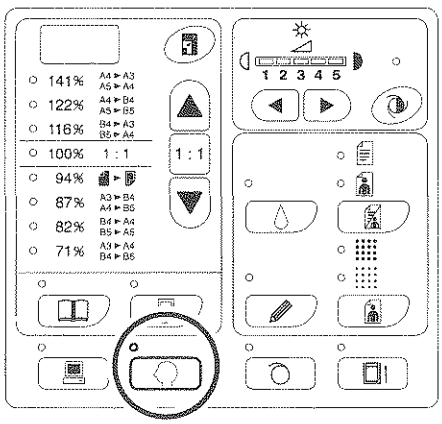

NOTA:

- Para borrar el modo, pulse el botón de nuevo para apagar su indicador.

2 Introduzca "72" con los botones de Cantidad de Copias.

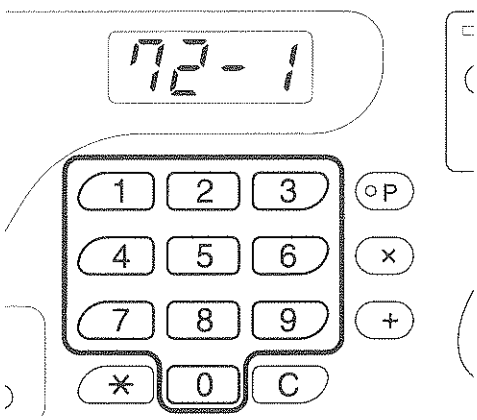

3 Introduzca un número de volumen libre de Enlaces con los botones de Cantidad de Copias.

El número introducido se muestra en la Pantalla de Tamaño de Reproducción Libre.
El margen de selección posible está entre 0 y 99.

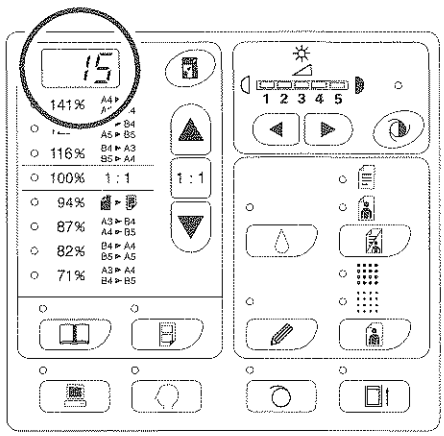

NOTA:

- Si introduce un número incorrecto, pulse el botón **[C]** e introduzca el número correcto.
- El ajuste inicial es de "20 copias".

4 Pulse el botón .

El ajuste del volumen libre de Enlaces ha finalizado.

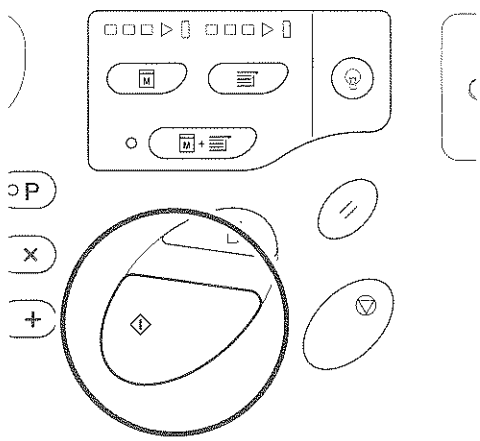

Colocación y Desechado de Consumibles

Colocación del Cartucho de Tinta

Cuando el Cartucho de Tinta se va vaciando, el Indicador de Recambio de Tinta se ilumina. Coloque un nuevo Cartucho de Tinta.

Importante:

- Para el Cartucho de Tinta, se recomienda utilizar productos específicos de RISO.
- Antes de colocar el Cartucho de Tinta, encienda la máquina.
- Asegúrese de utilizar un Cartucho de Tinta del mismo color de tinta. Si desea cambiar el color de la tinta, cambie el Tambor.

1 Abra la Puerta Frontal.

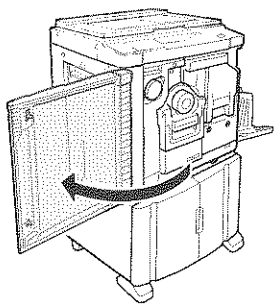

2 Extraiga el Cartucho de Tinta vacío del soporte.

Gire el Cartucho de Tinta en el sentido contrario a las agujas del reloj (🔓), y extráigalo.

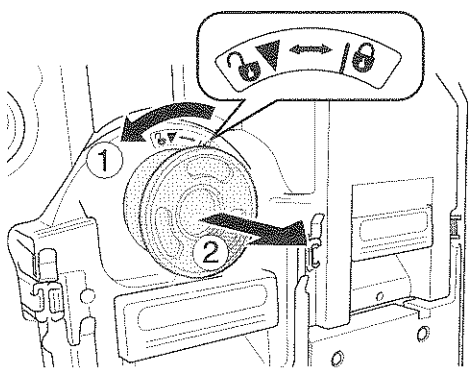

🔓 :Desbloquear

3 Retire la tapa del nuevo Cartucho de Tinta .

Gire de la tapa del Cartucho de Tinta para extraerla.

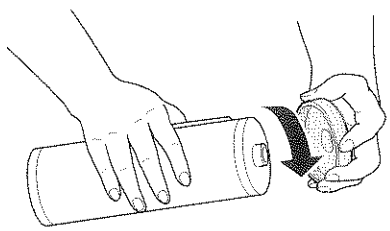

Importante:

- No toque o golpee la superficie de salida del nuevo Cartucho de Tinta.

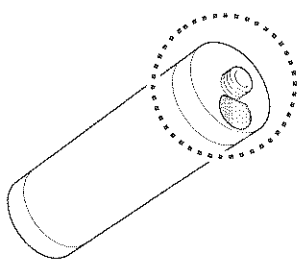

4 Introduzca el nuevo Cartucho de Tinta.

Alinee la flecha del Cartucho de Tinta con la ▼ marca del soporte, y presione el Cartucho de Tinta hasta que alcance el tope.

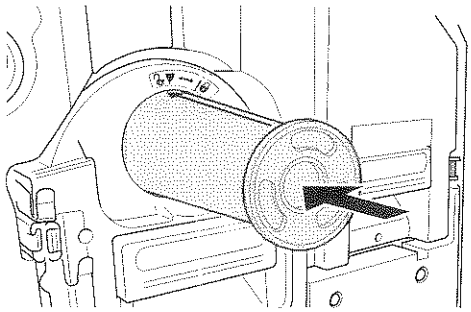

5 Fije el Cartucho de Tinta.

Gire el Cartucho de Tinta en el sentido de las agujas del reloj (🔒) para fijarlo.

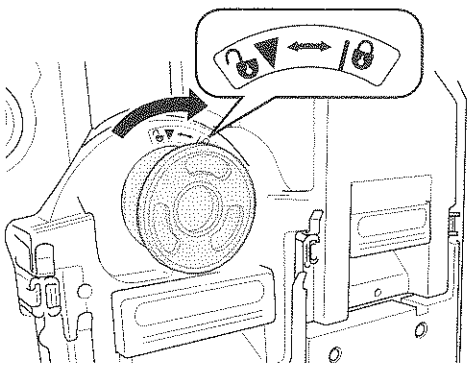

🔒:Bloquear

6 Cierre la Puerta Frontal.

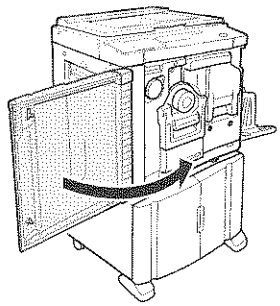

NOTA:

- Puede utilizar el Soporte de la Tapa del Cartucho de Tinta para guardar la tapa.

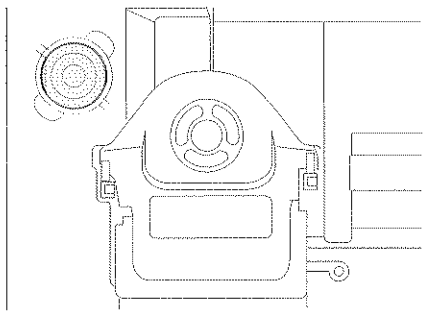

- Deseche el Cartucho de Tinta vacío de acuerdo con la normativa de residuos de su localidad. ☞p.76

Cambio del Rollo de Masters

Cuando se ha consumido todo el Rollo de Master, el indicador de Cambio del Rollo de Masters se ilumina. Coloque un nuevo Rollo de Masters.

Importante:

- Para el Rollo de Masters, se recomienda utilizar productos específicos de RISO.

1 Abra la Puerta Frontal.

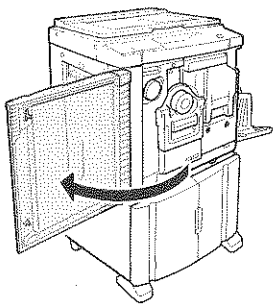

2 Compruebe que el indicador del botón de Liberación de la Unidad de Creación de Masters está encendido.

Si el indicador está apagado, pulse el botón de Liberación de la Unidad de Creación de Masters para encenderlo.

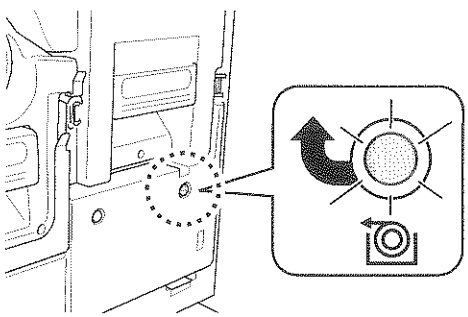

:botón de Liberación de la Unidad de Creación de Masters

NOTA:

- Con el Tambor fuera, no podrá extraer la Unidad de Creación de Masters. Coloque el Tambor en su posición, y pulse botón de Liberación de la Unidad de Creación de Masters. ☞p.77

3 Extraiga la Unidad de Creación de Masters.

Agarre el Mango de la Unidad de Creación de Masters y extraiga la Unidad de Creación de Masters hasta que el tope.

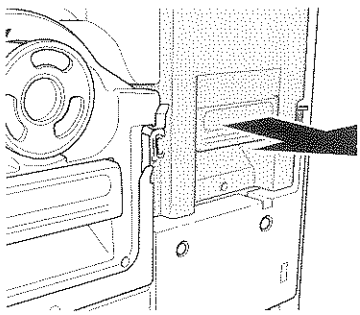

4 Abra la Puerta de la Unidad de Creación de Masters.

Sujete la Palanca de la Puerta de la Unidad de Creación de Masters y abra la Puerta de la Unidad de Creación de Masters.

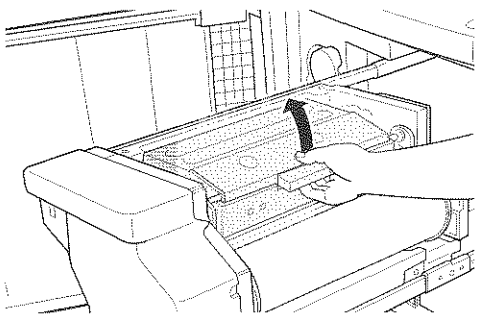

5 Abra el Soporte del Rollo de Masters.

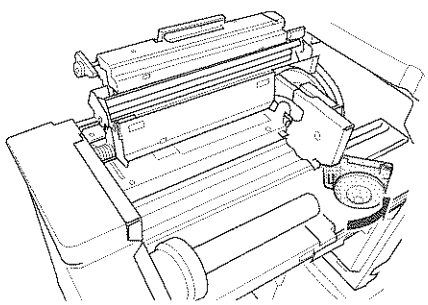

6 Sustituya el Rollo de Masters agotado.

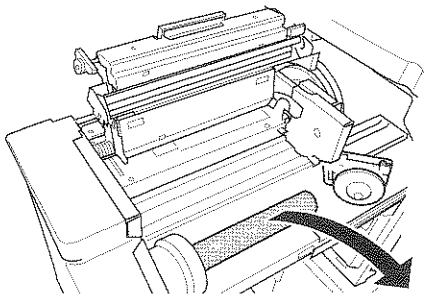

NOTA:

- Deseche el Rollo de Masters vacío de acuerdo con la normativa de residuos de su localidad. ☞p.76

7 Instale un nuevo Rollo de Masters.

Retire el paquete reducido (film transparente) del nuevo Rollo de Masters, y coloque el rollo de modo que la marca [i] del interior del master quede a la izquierda.

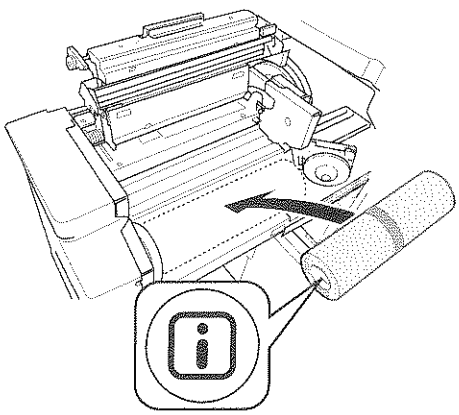

Importante:

- Cuando retire el paquete reducido, tenga cuidado de no dañar la parte que lleva la marca [i]. Si esa parte está doblada o la línea perforada está cortada, el rollo de masters no se puede utilizar.

8 Cierre el Soporte del Rollo de Master.

Después de cerrar el Soporte del Rollo de Masters, retire la cinta de alrededor.

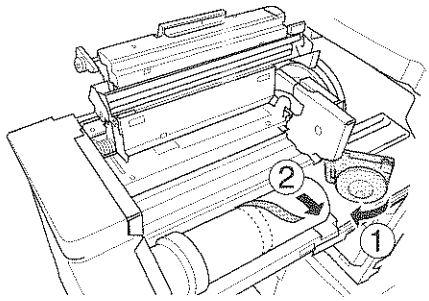

9 Introduzca el borde superior del Rollo de Masters en su entrada debajo de la Pestaña de la Guía de Masters.

Introduzca el borde superior hasta el tope (①). Si el master queda suelto, gire el adaptador hacia la derecha para rebobinarlo (②).

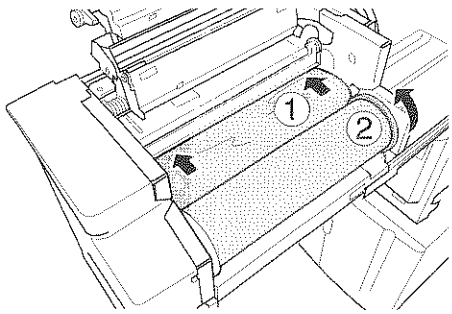

Consejo:

- Si no puede introducir bien el borde superior del master, siga el procedimiento siguiente:

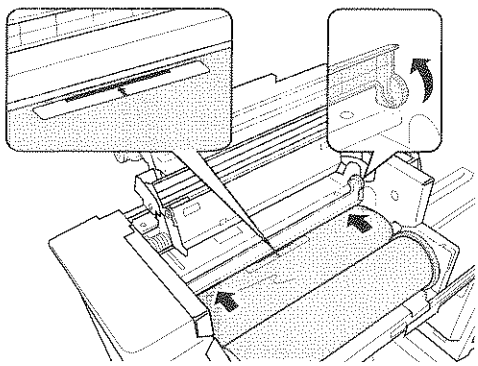

1) **Levante la Pestaña de la Guía del Master.**
   Gire la rueda junto a la Pestaña de la Guía de Master hacia dentro para levantar la Pestaña de la Guía de Master.
2) **Extraiga el Rollo de Masters hasta la línea indicada por las flechas.**
3) **Baje la Pestaña de la Guía de Master hasta la posición original.**

10 Vuelva a poner las unidades en la posición original.

Cierre la Puerta de la Unidad de Creación de Masters, vuelva a poner la Unidad de Creación de Masters en su posición original y cierre la Puerta Frontal.

Vaciado del Depósito de Masters Usados

1 Extraiga el Depósito de Masters Usados.

Agarre el mango del Depósito de Masters Usados y extraiga el depósito hacia la izquierda.

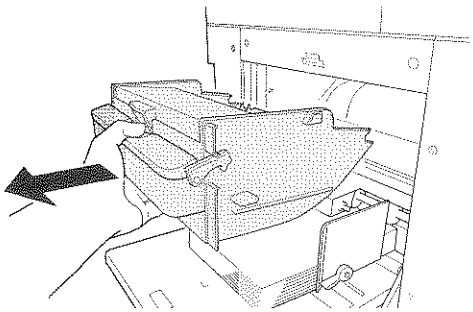

2 Deshágase de los masters expulsados.

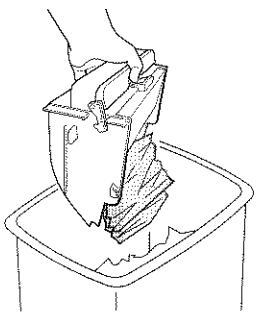

NOTA:

- Si los masters se pegan al interior del Depósito de Masters Usados, pulse la palanca situada en el mango.

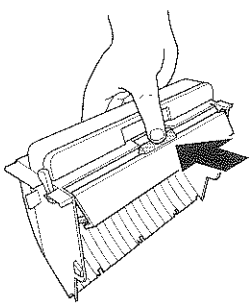

3 Coloque el Depósito de Masters Usados en su posición.

Introduzca el Depósito de Masters Usados hasta que alcance el tope.

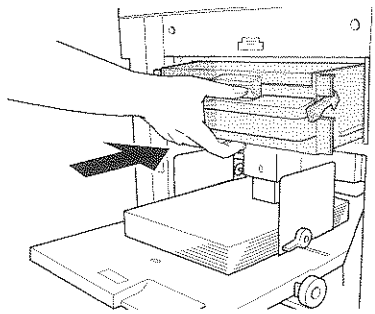

NOTA:

- Deseche los masters extraídos de acuerdo con la normativa de residuos de su localidad. ☞p.76

Desechado de Consumibles Vacíos

Deseche los Cartuchos de Tinta, Rollos de Masters y masters extraídos vacíos de acuerdo con la normativa de residuos de su localidad.
Si fuera necesario, separe los componentes específicos siguiendo los procedimientos siguientes para desecharlos correctamente.

Cartucho de tinta

Retire la etiqueta (metal incluido) de la flecha de la superficie de salida del Cartucho de Tinta, y deséchelos por separado.
Puesto que puede que la tinta se haya pegado a la superficie de salida del Cartucho de Tinta, tenga cuidado de no mancharse la ropa.

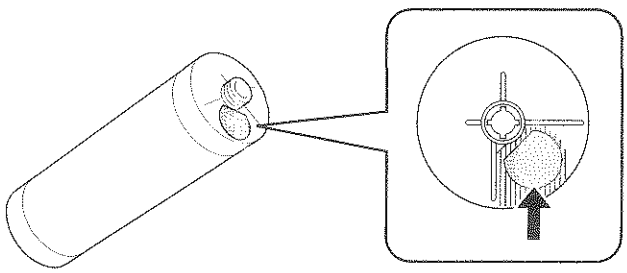

Material del Cartucho de Tinta: plástico (polipropileno, polietileno)
Material de la etiqueta: plástico (metal incluido)

Rollo de Master

Se ha adherido un componente metálico a la parte inferior de la sección del extremo con la marca [i] estampada.
Puesto que la sección del componente se ha perforado para poderla recortar, rómpala por la zona perforada para su correcto desechado.

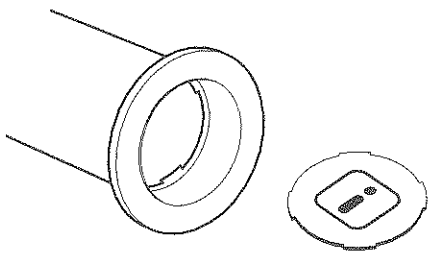

Material interior: papel
Material del master: plástico, papel japonés
Material del componente recortado: plástico (metal incluido) y papel

Master extraído

Material del master: plástico, papel japonés
Material de la tinta: hidrocarburo de petróleo, agua, pigmento

Retirada e Instalación del Tambor

Cuando cambie un tambor de color o cuando trate de solucionar un atasco de papel, siga el procedimiento necesario e instale el tambor.

Importante:

- Asegúrese de colocar y mantener el Tambor extraído en posición horizontal.
- Asegúrese de colocar el Tambor reemplazado en la carcasa del tambor y de mantenerlo en posición horizontal.

1 Abra la Puerta Frontal.

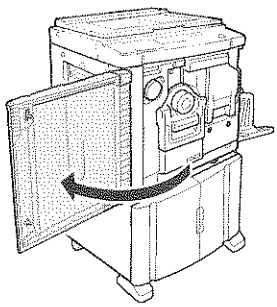

2 Compruebe que el indicador del botón de Liberación del Tambor está encendido.

Si el indicador está apagado, pulse el botón de Liberación del Tambor para encenderlo.

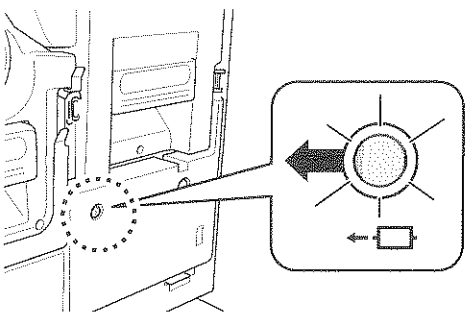

:botón de Liberación del Tambor

NOTA:

- Con la Unidad de Creación de Masters fuera, no podrá extraer el Tambor.
  Coloque la Unidad de Creación de Masters en su posición, y pulse botón de Liberación del Tambor.
  ☞p.72

3 Extraiga el Tambor.

Agarre el Mango del Tambor y extraiga el Tambor hasta el tope.

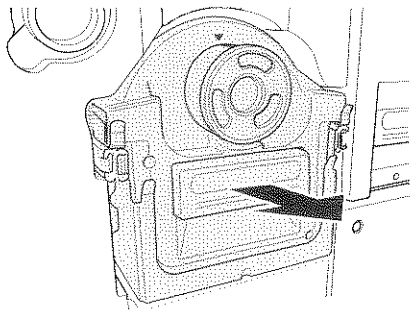

4 Retire el Tambor.

Levante el Tambor con las dos manos para extraerlo de la guía.

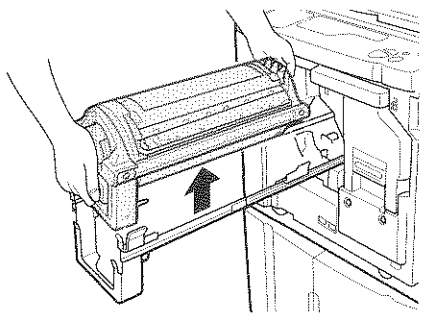

⚠Cuidado:

- No toque el conector del Tambor.
  Si lo hiciera podría causar un fallo en el funcionamiento del Tambor debido a la electricidad estática y a otros factores.

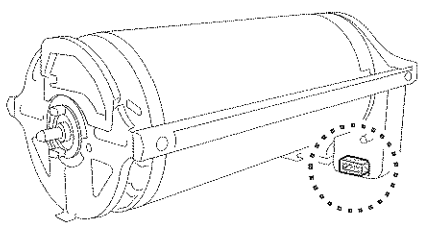

5 Instale el Tambor.

Alinee la marca ▼ con la marca ▲ de la guía y coloque el Tambor de forma horizontal a la guía.

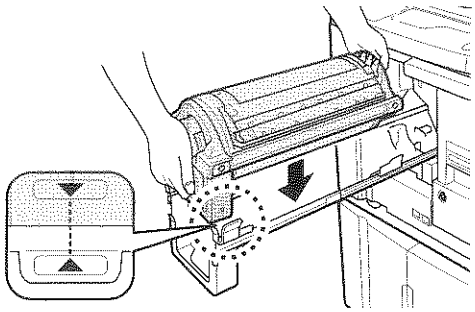

NOTA:

- Si gira el Tambor manualmente, asegúrese de girarlo de modo que las marcas ▶ y ◀ se encuentren como se indica a continuación tras la instalación.

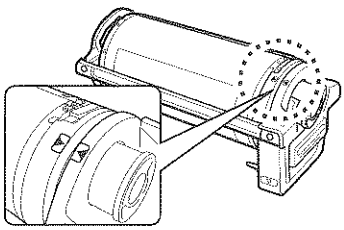

6 Vuelva a poner las unidades en la posición original.

Coloque el Tambor en posición, y cierre la Puerta Frontal.

Limpieza

Guía de Seguridad - Limpieza

Esta sección describe las precauciones que se deben tomar al limpiar la máquina.
Lea esta sección antes de limpiar la máquina.

⚠AVISO:

- Antes de limpiar alguna pieza de la máquina, apague el interruptor de encendido.
- No retire las cubiertas fijas.
- Póngase inmediatamente en contacto con su representante de servicio local si sospecha que existe alguna situación peligrosa o tiene alguna pregunta o problema con la máquina.
- Póngase en contacto con su representante de servicio local antes de mover la máquina.
- No permita a personal no autorizado llevar a cabo ajustes o reparaciones.

⚠Cuidado:

- Esta máquina tiene en su interior piezas móviles de precisión. No utilice la máquina de forma distinta a la descrita en esta guía.
- Tenga cuidado con los bordes de las partes metálicas o podría causar alguna lesión.
- No efectúe ninguna modificación en la máquina ni extraiga piezas.
- Ni RISO ni su concesionario se consideran responsables del servicio de mantenimiento llevado a cabo por personal que no sea personal autorizado de RISO.

Limpieza

Cabeza de impresión térmica

Limpie la Cabeza de Impresión Térmica cada vez que cambie el Rollo de Masters. Abra la Puerta de la Unidad de Creación de Masters, y limpie suavemente la Cabeza de Impresión Térmica en la parte posterior de la unidad varias veces con un paño suave o un pañuelo.

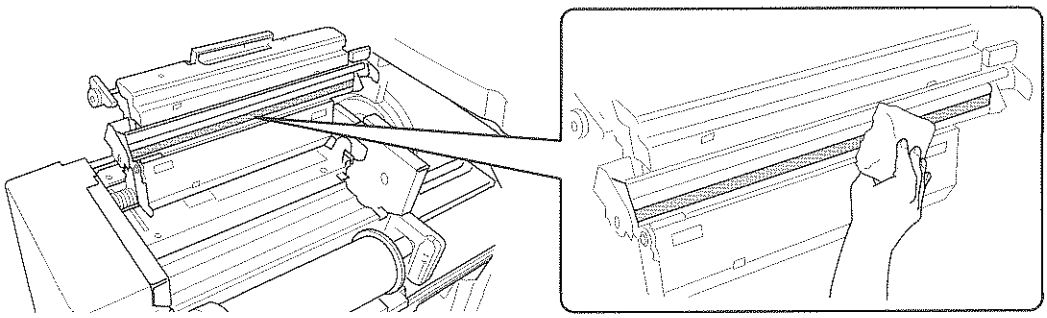

⚠**Cuidado:**

- Como la Cabeza de Impresión térmica es una pieza muy delicada, evite que se golpee o se raye por el empleo de un objeto duro.
- Puesto que la Cabeza de Impresión Térmica es susceptible de (puede dañarse por) la electricidad estática, asegúrese de eliminar la electricidad estática cargada en su cuerpo antes de limpiarla.

NOTA:

- Para conseguir una limpieza más eficaz, empape un trapo suave o un pañuelo con una pequeña cantidad de alcohol antes de limpiar la Cabeza de Impresión Térmica.

Cristal de Exposición y Cubierta de Cristal

Si el Cristal de Exposición y/o la Cubierta de Cristal tienen manchas, límpielos suavemente con un trapo suave o un pañuelo.

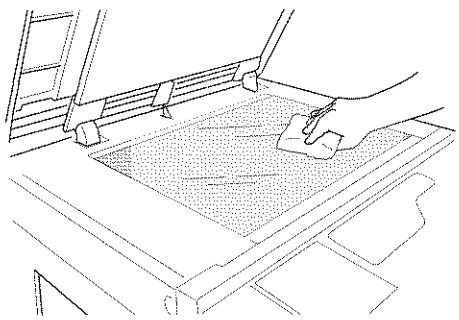

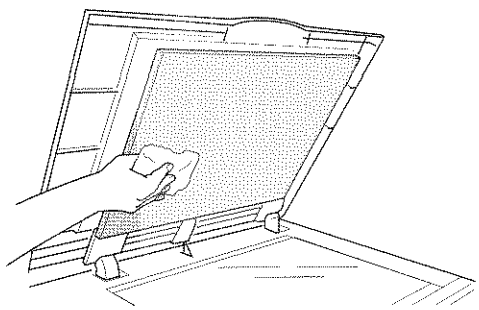

⚠**Cuidado:**

- Como el Cristal de Exposición es muy delicado, evite que se golpee o se raye al utilizar un objeto duro.

Cilindro de Presión

Si el Cilindro de Presión (que presiona el papel de impresión contra el Tambor) está manchado, pueden aparecer franjas de suciedad en las caras traseras de las hojas impresas.
Si esto ocurre, limpie suavemente el Cilindro de Presión con un trapo suave humedecido con alcohol.

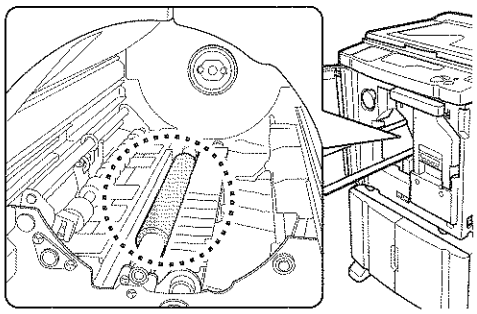

⚠**Cuidado:**

- Cuando ponga la mano en la unidad, no toque el gancho de separación del papel. La punta afilada del gancho podría herirle la mano.

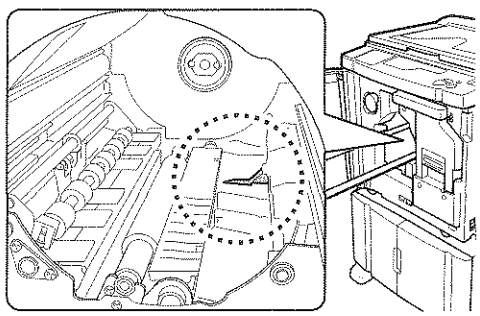

Exterior de la Impresora

Con el fin de proteger la máquina del polvo, limpie el exterior de la máquina periódicamente con un trapo suave.
Si utiliza un limpiador, utilice uno apropiado que esté recomendado por su representante de servicio autorizado.

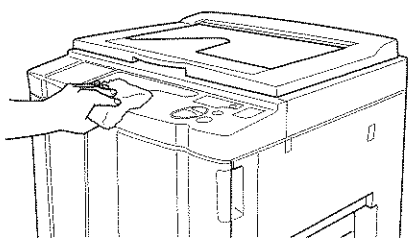

⚠**Cuidado:**

- Puesto que el exterior de la máquina es de plástico, no utilice nunca alcohol o disolventes cuando limpie.

Cristal del Escáner y Lámina Blanca de la Unidad ADF (Opcional)

Limpie con delicadeza el Cristal del escáner (no disponible para la RZ2XX) y la Lámina Blanca varias veces con un trapo suave o con un pañuelo.

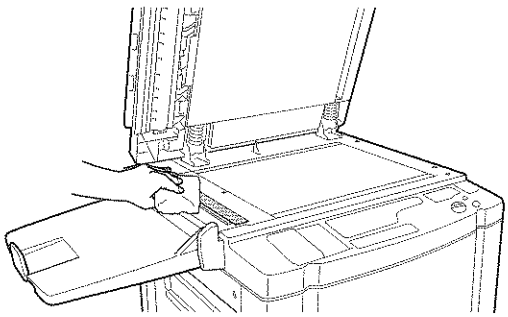

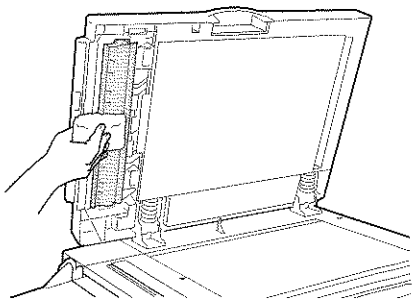

⚠Cuidado:

- Como el Cristal de Exposición es muy delicado, evite que se golpee o se raye al utilizar un objeto duro.

NOTA:

- Para conseguir una limpieza más efectiva, humedezca un trapo suave o un pañuelo con una pequeña cantidad de alcohol antes de limpiar el Cristal del escáner y la Lámina Blanca.

Resolución de Problemas

Pantalla de Comprobación & Error

Cuando se produce un error en la máquina o cuando los consumibles u otras secciones no están preparados, la Pantalla de Comprobación & Error muestra los lugares del error y los números que indican los tipos de error. Para algunos errores, los números de errores se muestran la Pantalla de Número de Errores (Pantalla de Cantidad de Copias).

Comprobación con la Pantalla de Comprobación & Error

Junto a los indicadores que muestran los tipos de error, se encienden los números que muestran los lugares del error. Compruebe la pantalla y siga el procedimiento apropiado de acuerdo con los métodos descritos en las páginas siguientes.

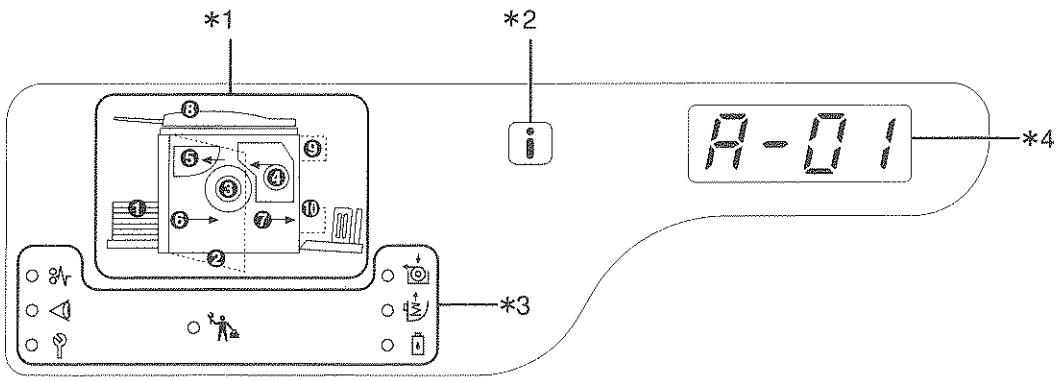

1) **Indicador de Localización de Error [*1]**
Los números corresponden a una luz de localización de errores.

2) **[i] indicador [*2]**
Se enciende cuando la función está en uso.
☞p.93

3) **Indicador de Tipo de Error [*3]**

- **(Atasco) Indicador**

  Se enciende cuando se produce un atasco de papel dentro de la máquina o la unidad ADF (opcional).

- **(Comprobar ajustes) Indicador**

  Se enciende cuando el Tambor, el papel u otros elementos no se han configurado todavía.

- **(Llamar al Servicio Técnico) Indicador**

  Se enciende cuando tiene lugar un error que necesita asesoramiento o soporte por parte del personal de mantenimiento.

- **(Llamada de mantenimiento) Indicador**

  Se enciende cuando es momento de una inspección técnica.

- **(Cambiar el Rollo de Masters) Indicador**

  Parpadea cuando la cantidad que queda en el master es reducida y se enciende cuando el master está vacío.

- **(Depósito de Masters Vacíos) Indicador**

  Se enciende cuando el Depósito de Masters Vacíos esta lleno.

- **(Cambiar el Cartucho de Tinta) Indicador**

  Parpadea cuando la cantidad que queda de tinta es reducida y se enciende cuando se ha consumido toda la tinta.

4) **Pantalla de Número de Error (Pantalla de Cantidad de Copias) [*4]**

Aparecen los números de Error y parpadea en la Pantalla de Cantidad de Copias.
El contenido del Error se muestra con caracteres alfabéticos (un solo dígito) y caracteres numéricos (dos dígitos).

Cuando el indicador [Área *3] parpadea

Compruebe la localización del error (Pantalla de Número de Error) y siga los procedimientos siguientes:

Localización Núm.	Error Núm.	Causa	Acción
❶	A-06	Hay un obstáculo debajo de la Bandeja de Alimentación de Papel o en el papel.	Compruebe si hay algún obstáculo debajo de la Bandeja de Alimentación de Papel o en el papel Si hay algún obstáculo, retírelo.
❻	A-02	Un master no se ha enrollado correctamente alrededor del Tambor.	**1)** Tire del Tambor. ☞p.77 **2)** Pulse la Palanca de Liberación del Tambor (①), sujete el borde del Tambor y gire el Tambor hasta que la placa de anclaje (placa metálica que bloquea el master) alcance la parte superior (②). 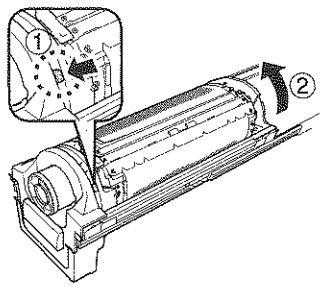 **3)** Pulse la Palanca de Liberación de la Placa de Anclaje (①) para desbloquear la placa, sujete el borde del master, y separe el master mientras gira el Tambor (②). 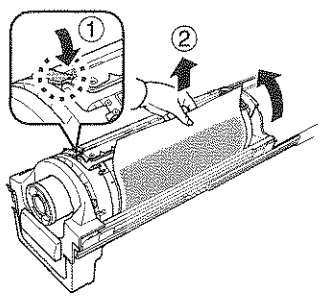 **4)** Gire el Tambor hasta que coincida con la marca ▲ . **5)** Ajuste el Tambor en la impresora. **6)** Extraiga la Unidad de Creación de Masters y ajuste el master de nuevo. **7)** Coloque la Unidad de Creación de Masters en posición. **8)** Realice la operación de creación del master de nuevo.

Localización Núm.	Error Núm.	Causa	Acción
❸	A-02	Un master no se ha enrollado correctamente alrededor del Tambor.	⚠**Cuidado:** • El Tambor está equipado con muchos componentes metálicos. Toque el Tambor sólo cuando sea necesario. Estos componentes podrían producirle cortes en los dedos. • Al girar el tambor de impresión a mano, no lo sujete por el tirador de la parte posterior. De lo contrario, podría pillarse y hacerse daño en los dedos. • Cuando gire el Tambor con la mano, sujete el borde del Tambor. Si empuja el master, se puede llenar los dedos de tinta. • La Placa de Anclaje se abre al pulsar la Palanca de Liberación de la Placa de Anclaje. Tenga cuidado de no pillarse o herirse los dedos. • El master separado está cubierto de tinta. Tenga cuidado de que el master no toque otros objetos.
	A-04	No se ha enviado un Master al Depósito de Masters Usados.	**1)** Extraiga el Tambor y retire el master del mismo. ☞p.77 **2)** Instale de nuevo el Tambor. **3)** Pulse el botón ⟐ .
	A-16	Hay un master innecesario en el Tambor.	**1)** Siga los pasos del 1) al 5) suministrados para el error Núm. "A-02". ☞p.86 **2)** Realice la operación de creación del master de nuevo.
	J-04	Se ha producido un atasco de papel alrededor del Tambor.	**1)** Tire del Tambor. ☞p.77 **2)** Si encuentra papel atascado, retírelo. ⚠**Cuidado:** • Cuando introduzca la mano para retirar el papel, no toque el gancho de separación de papel. La punta afilada del gancho podría herirle la mano. 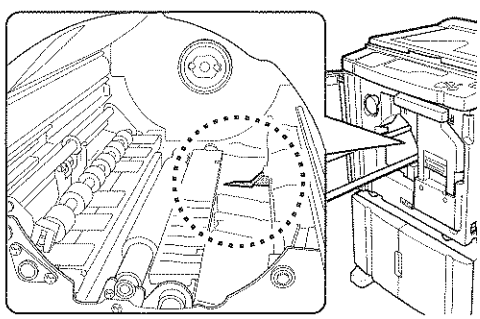

Localización Núm.	Error Núm.	Causa	Acción
❹	A-01 A-34	No se ha ajustado un master correctamente.	Abra la Puerta de la Unidad de Creación de Masters, retire el rollo de master y ajuste el master correctamente. Si el master está suelto, gire la brida derecha hacia dentro para corregirlo y cierre la Puerta de la Unidad de Creación de Masters. ☞p.72
	A-17	No se ha cortado un master correctamente.	**1)** Retire el rollo de master y cierre la Puerta de la Unidad de Creación de Masters. **2)** Ajuste el master de nuevo. ☞p.72
❺	A-05	Se ha producido el atasco de un master en las sección de masters usados.	**1)** Retire el Depósito de Masters Usados. **2)** Colóquese a un lado de la Bandeja de Alimentación de Papel y empuje hacia abajo la Palanca de Liberación del Depósito de Masters Usados en la parte central derecha. 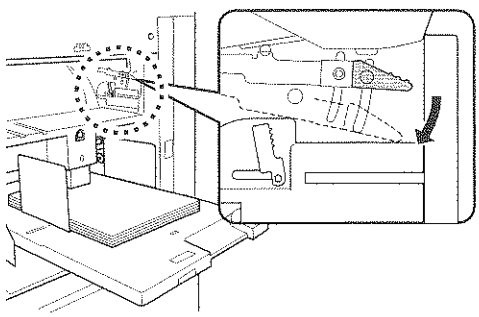 **3)** Retire el master atascado en la sección de rollos. **4)** Empuje la Palanca de Liberación del Depósito de Masters Usados hacia adentro. 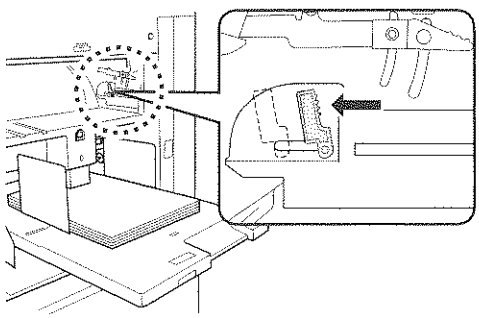 **5)** Instale el Depósito de Masters Usados. ☞p.75
❻	J-08	Se ha producido un atasco de papel en la sección de la Bandeja de Alimentación de Papel.	**1)** Retire el papel atascado. **2)** Ajuste el papel de nuevo. **3)** Si las indicaciones de error no desaparecen, pulse la botón ⁄⁄ .

Localización Núm.	Error Núm.	Causa	Acción
❼	J-02	Se ha producido un atasco de papel en la sección de la Bandeja de Recepción de Papel.	Retire el papel atascado de la sección de la Bandeja de Recepción de Papel. Si las indicaciones de error no desaparecen, pulse la botón ⁄⁄ .
❽	J-01	Se ha producido un atasco de papel en la unidad ADF (opcional).	Retire el original atascado de la unidad ADF. • Cuando lo retire en la dirección de inserción del documento Con el Botón de Liberación de Originales de ADF pulsado, tire del original hacia fuera. 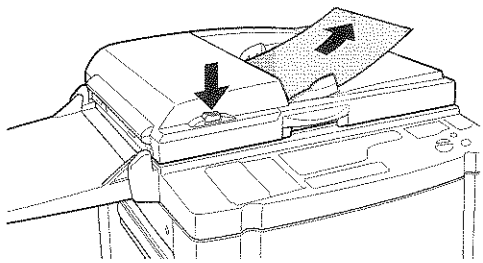 • Cuando lo retire en la dirección de salida del documento Después de abrir la Cubierta del Cristal, tire del original hacia fuera al tiempo que gira el Botón de Liberación de Originales del ADF. 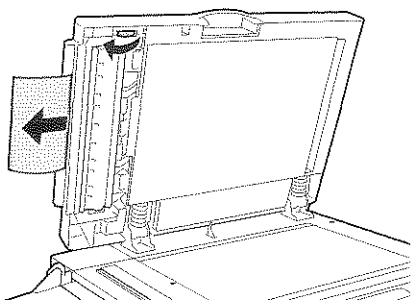

Cuando el indicador ◁ [Área *3] parpadea

Compruebe la localización del error (Pantalla de Número de Error) y siga los procedimientos siguientes.
Si no se muestra el número de error, pulse el botón [✳].

Localización Núm.	Error Núm.	Causa	Acción
❶	c-04	La bandeja se ha quedado sin papel.	Coloque papel en la Bandeja de Alimentación de Papel.
	F-03	Se ha colocado papel de tamaño personalizado en la Bandeja de Alimentación de Papel en el momento de la impresión doble.	El papel de tamaño personalizado no permite la impresión de Dos Originales Anexos. Pulse el botón ⁄⁄ y coloque papel de tamaño normal.
❷	d-11	La Puerta Frontal está abierta o no se ha cerrado del todo.	Cierre la Puerta Frontal completamente.

Localización Núm.	Error Núm.	Causa	Acción
❸	d-01	El Tambor no está instalado o no se ha instalado correctamente.	Instale el Tambor correctamente. ☞p.77
	d-02	Se ha instalado un Tambor inapropiado.	Instale un Tambor apropiado. ☞p.77 **Importante:** • Utilice un Tambor específico para la máquina. Si instala otros tambores puede provocar un fallo de funcionamiento u otros problemas.
	d-03	El Cartucho de Tinta no está instalado o no se ha instalado correctamente.	Instale correctamente un Cartucho de Tinta. ☞p.70
	d-04	Se ha instalado un Cartucho de Tinta inapropiado.	Instale un Cartucho de Tinta específico para la máquina. ☞p.70 **Importante:** • Utilice un Cartucho de Tinta específico para la máquina. Si utiliza otros Cartuchos de Tinta puede provocar un fallo de funcionamiento u otros problemas.
		La etiqueta de la superficie de salida del Cartucho de Tinta se ha salido o la superficie está sucia.	La etiqueta de la superficie de salida del Cartucho de Tinta contiene la información necesaria para la impresión. Si la máquina no puede leer la información, no funcionará. Instale un Cartucho de Tinta que sea específico para la máquina y que lleve adjunta la etiqueta y esté libre de suciedad.
	F-01	Un master no se ha enrollado alrededor del Tambor.	Coloque un original e inicie el proceso de creación del master. Si deja la máquina sin master alrededor del Tambor puede provocar un error de funcionamiento. Pulse el botón // y luego el botón ⊡↑. O realice la operación de creación del master para enrollar un master alrededor del tambor.
	F-02	El master que actualmente está enrollado alrededor del Tambor para el tamaño de impresión es más grande que el papel colocado en la Bandeja de Alimentación de Papel.	Pulse el botón //, y coloque papel de un tamaño más grande. Si empieza a imprimir sin cambiar el papel, la parte exterior del papel ensucia el Cilindro de Presión. Si desea comenzar a imprimir independientemente de este problema, pulse el botón ◇ o el botón ▷. Para detener la impresión, pulse el botón //.

Localización Núm.	Error Núm.	Causa	Acción
❹	d-05	El rollo de master no está instalado o no se ha instalado correctamente.	Instale el rollo de master correctamente y cierre la Puerta de la Unidad de Creación de Masters. ☞p.72 Si un master rebobinado presenta arrugas o está roto, corte el extremo del master de forma recta y ajuste el master de nuevo.
	d-08	La Unidad de Creación de Masters no se ha instalado correctamente.	Instale la Unidad de Creación de Masters correctamente. ☞p.72
	d-09	No se ha cerrado la Puerta de la Unidad de Creación de Masters.	Extraiga la unidad de Creación de Masters y cierre la Puerta de la Unidad de Creación de Masters completamente. ☞p.72
	d-17	Se ha instalado un rollo de masters inapropiado.	Utilice un rollo de masters específico para la máquina.
		La [i] sección del interior del master no está o está deteriorada o inclinada.	La sección [i] del núcleo del master contiene información necesaria para la creación de masters. Si la máquina no puede leer la información, no funcionará. Instale un Rollo de Masters indicado que tenga la marca [i] y esté libre de roturas e inclinaciones.
❺	d-07	El Depósito de Masters Usados no está instalado o no se ha instalado correctamente.	Instale el Depósito de Master Usados correctamente. ☞p.75
❽	F-37	Se han colocado originales en la unidad ADF (opcional) en la edición de sombras de Libros.	Pulse el botón // y coloque un original sobre el Cristal de Exposición. O salga de la edición de sombras de Libros. ☞p.38
❾	b-01	No se ajustado una tarjeta en el Contador de Tarjetas por Departamentos (opcional).	Ajuste una tarjeta en el Contador de Tarjetas por Departamentos.
❿	b-22	La alimentación de corriente al Separador de Trabajos (opcional) está apagada.	Encienda la alimentación de corriente al Separador de Trabajos.
	b-23	El Separador de Trabajos (opcional) se ha quedado sin cinta de papel	Ponga una cinta de papel nueva en el Separador de Trabajos.
	b-24	Se ha producido un atasco de cinta en el Separador de Trabajos (opcional).	Verifique el Separador de trabajos y retire la cinta de papel atascada.

Localización Núm.	Error Núm.	Causa	Acción
No	b-31	El envío de datos a la Impresora Enlazada (opcional) ha fallado.	• Compruebe que los cables de la Impresora Enlazada y la máquina se han conectado correctamente al centro, por ejemplo. • Si la conexión de los cables está correcta, compruebe el estado de la comunicación del servidor y/o red. • Compruebe el administrador del servidor o la red.
	b-32	La alimentación de corriente a la Impresora Enlazada (opcional) está apagada. Otra posible causa es una conexión de cable inapropiada o una desconexión de la línea de los cables.	• Compruebe que la Impresora Enlazada está encendida. • Conecte los cables correctamente.
	b-33	No se ha determinado una dirección IP para la máquina.	Con el modo de Ajuste Personalizado, determine la dirección IP para la máquina. ☞p.66
	F-05	Se ha intentado imprimir un número menor de copias que la cantidad de copias mínima.	Seleccione un número mayor de copias que la cantidad de copias mínima. ☞p.59
	F-58	Debido a que RISORINC-NET se ha iniciado, la Impresora Enlazada (opcional) no puede utilizarse para imprimir.	• Para imprimir desde la máquina Pulse el botón // y luego el botón ◇. • Para imprimir desde la Impresora Enlazada. Pulse el botón // durante unos instantes, e inténtelo de nuevo.

Cuando el indicador [Área *3] se ilumina

Debido a que se ha consumido todo el rollo de master, instale un rollo nuevo.
☞p.72

Cuando el indicador [Área *3] se ilumina

Debido a que el Depósito de Masters Usados está lleno, retire el depósito y deseche los masters expulsados.
☞p.75

Cuando el indicador [Área *3] se ilumina

Debido a que el Cartucho de Tinta está vacío, coloque un nuevo Cartucho de Tinta.
☞p.70

Cuando el indicador [Área *3] se ilumina

Compruebe los números de error que aparecen en la Pantalla de Número de Error y póngase en contacto con su distribuidor.

Cuando el indicador [Área *3] se ilumina

Póngase en contacto con su distribuidor y realice una inspección periódica.

Cuando el indicador ⓘ [*2] está apagado y "H" se muestra en la Pantalla de Cantidad de Copias [*4].

Con el fin de garantizar una impresión óptima, la máquina obtiene información de los consumibles.
Si la información correspondiente adquirida no es la adecuada, aparecerá una "H" en la Pantalla de calidad de impresión.
Introduzca un parámetro apropiado.
La introducción de un parámetro inapropiado no afecta las operaciones normales pero podría causar una impresión de mala calidad.
La tabla muestra los números "H" que aparecerán en la Pantalla de Cantidad de Copias y los parámetros que pueden seleccionarse.

Localización Núm.	H Núm.	Descripción	Parámetro
❸	H1	Ajuste del color de tinta Seleccione el mismo color que el utilizado actualmente para el Tambor.	1: negro 2: color
	H2	Ajuste fino de la densidad de impresión (tinta) Realiza el ajuste fino para optimizar la densidad de impresión dependiendo de la tinta.	1 (claro) - 5 (oscuro)
	H3	Ajuste de la densidad de la copia de muestra (tinta) Realiza el ajuste de la densidad de impresión para la impresión de prueba dependiendo de la tinta. Este ajuste depende de H2.	1 (claro) - 5 (oscuro)
❹	H4	Ajuste de la densidad de la creación del master Ajuste de la densidad de referencia para el proceso de creación del master.	1 (claro) -10 (oscuro)
	H5	Ajuste fino de la densidad de impresión (master) Realiza el ajuste fino para optimizar la densidad de impresión dependiendo del master.	1 (claro) - 5 (oscuro)
	H6	Ajuste de la densidad de la copia de muestra (master) Realiza el ajuste de la densidad de impresión para la copia de muestra dependiendo del master. Este ajuste depende de H5.	1 (claro) - 5 (oscuro)

___ : no disponible para la RZ2XX

NOTA:

- Al realizar las siguientes operaciones, la información sobre los números "H" introducidos desaparece y, por consiguiente, deberá volver a introducirlos.
  - Después de ajustar el interruptor de encendido en ○ (APAGADO), el interruptor se ajusta en | (ENCENDIDO) de nuevo
  - Después de que la máquina se coloca en el estado de Reposo, se pulsa la tecla ⊕
- Si no está seguro de los ajustes más adecuados para los consumibles de la máquina, le sugerimos que empiece por el ajuste 1 (el predeterminado), excepto para la indicación H1 y configure los ajustes necesarios basándose en los resultados de impresión.
  Riso no se hace responsable ni tampoco puede aconsejar el mejor ajuste para consumibles particulares no a la venta ni fabricados por Riso.

Utilice el procedimiento siguiente para introducir la información.

1 Introduzca un parámetro con los botones de Cantidad de Copias.

Los parámetros que pueden introducirse difieren entre los consumibles.

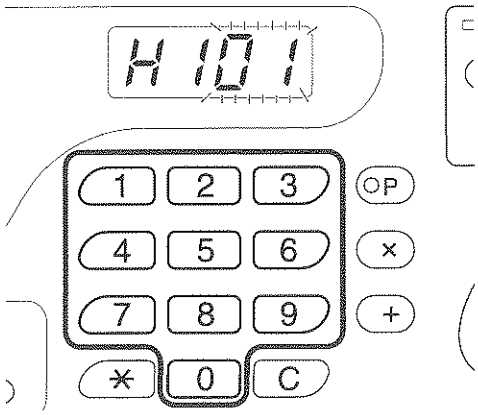

2 Pulse el botón ◇ para completar los ajustes.

Si aparece el Núm. H siguiente, repita los pasos 1 y 2.

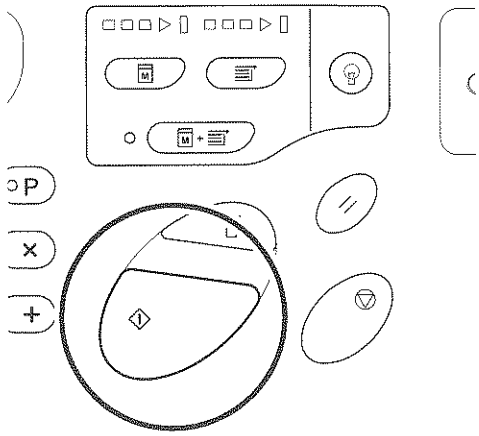

NOTA:

- Cuando se finaliza una entrada necesaria, la Pantalla de Cantidad de Copias restaura el estado normal y está disponible para operaciones normales.

Cuando el indicador ⓘ [*2] está apagado y el indicador [*4] Tipo de error se enciende

Cuando se encienda un indicador de Tipo de error, consulte las siguientes páginas.

Tipo de error	Número de error	Página de referencia
	d-04	☞p.90
	d-17	☞p.91
	Si aparece un número de error "d-xx" distinto del que figura arriba, consulte las páginas de referencia.	☞p.89~p.91
	-	☞p.72
	-	☞p.70

Consejos para la resolución de problemas

Si surge algún problema durante la impresión, compruebe los siguientes elementos y tome las medidas apropiadas antes de llamar a su representante de servicio autorizado.

Problema	Causa	Acción
La máquina no se pone en marcha cuando se pulsa el interruptor de encendido.	Se apagó sin tener en cuenta el estado de Reposo.	• Compruebe el indicador del panel de control y encienda la máquina. El interruptor de encendido se enciende cuando se ajusta en I, y se apaga cuando se ajusta en ○.
	Se ha desconectado la corriente.	• Compruebe que el cable de alimentación está bien enchufado a la toma de corriente. • Compruebe que el cable de alimentación está bien enchufado a la máquina. • Compruebe si el interruptor del circuito eléctrico es normal.
◁ no se apaga incluso cuando la Puerta Frontal está cerrada.	La parte inferior derecha de la Puerta Frontal no está bien cerrada.	Cierre bien la parte inferior derecha de la Puerta Frontal.
La Bandeja de Alimentación de Papel no puede cerrarse.	• Las Guías de la Bandeja de Alimentación de Papel no se han extendido hasta el límite. • Se apagó la corriente antes de bajar la Bandeja de Alimentación de Papel hasta abajo.	Encienda la corriente y baje la Bandeja de Alimentación de Papel hasta abajo. Ajuste la Palanca de Bloqueo de las Guías de la Bandeja de Alimentación de Papel en ⇦|⇨, extienda las Guías del Papel de la Bandeja de Alimentación hasta el límite, y cierre la Bandeja de Alimentación de Papel.
No se puede colocar el Tambor en posición.	El Tambor se detuvo en una posición incorrecta después de la rotación.	Tras girar manualmente el tambor, asegúrese de que la marca ▶ y la ◀ coincidan según se indica. 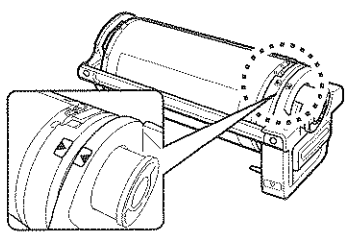
	El Tambor no se ha ajustado correctamente a la guía.	Ajuste el tambor correctamente a la guía. ☞p.77

Problema	Causa	Acción
No desaparece la indicación de error incluso aunque los consumibles están ajustados (tinta, rollo de master).	Los consumibles (tinta, rollo de master) no se han ajustado correctamente.	Después de introducir el Cartucho de Tinta, gírelo en el sentido de las agujas del reloj (🔒) para fijarlo. O ajuste el Cartucho de Tinta de nuevo. ☞p.70
		Ajuste el rollo del master de modo que la marca [i] quede a la izquierda, y ajuste la Unidad de Creación de Masters. ☞p.72
	El Cartucho de Tinta no contiene información sobre la tinta.	No retire la etiqueta que está pegada en la sección del salida del Cartucho de Tinta. Si no hace, introduzca un nuevo Cartucho de Tinta. ☞p.70
	El rollo de masters no contiene información sobre el master.	No retire la sección [i] del interior del master. Si lo hace, introduzca un nuevo rollo de masters. ☞p.72
En las impresiones no aparece ninguna imagen.	El original está colocado boca arriba.	Coloque el original boca abajo. (Esto también sucede con la unidad ADF)
Una parte de las copias no aparece.	Podría haber un objeto extraño en el master.	Tire del Tambor hacia afuera y compruebe si hay algún objeto en el master. Si hay algún objeto extraño entre el master y el tambor, retire el master. A continuación, introduzca el tambor y realice de nuevo la operación de creación del master. ☞p.86
	• El tamaño del papel colocado en la Bandeja de Alimentación de Papel no tiene el mismo tamaño que el de el original en el momento del proceso de creación del master. • Las Guías del Papel de la Bandeja de Alimentación no se han ajustado al ancho del papel en el momento del proceso de creación del master.	Un master se realiza de acuerdo al tamaño del papel colocado en la Bandeja de Alimentación de Papel, especialmente con el ancho de las Guías de Papel de la Bandeja de Alimentación y la longitud del papel. Si el tamaño del papel colocado en la bandeja es menor que el tamaño del original, no se realiza el master para todo el original. Ajuste el mismo tamaño de papel en la bandeja que el original y realice la operación de creación del master.

Problema	Causa	Acción
En la edición de sombras de Libros, la posición del borrado de la sombra está cambiada.	Se ha colocado papel de un tamaño personalizado en la Bandeja de Alimentación de Papel.	La edición de sombras de Libros no permite utilizar papel de un tamaño personalizado. Coloque papel de tamaño estándar.
	Se colocó un libro o revista de tamaño personalizado como original.	Coloque un libro o revista sobre el Cristal de Exposición de modo que la parte encuadernada se sitúe en el centro del tamaño del papel colocado en la Bandeja de Alimentación de Papel (o el tamaño especificado para el Tamaño de originales para la edición de sombras de Libros utilizando el modo de Ajuste Personalizado).
	El tamaño del original difiere del Tamaño de los originales para la edición de sombras de Libros utilizando el modo de Ajuste Personalizado.	Compruebe el Tamaño de los originales para la edición de sombras de Libros especificada en el modo de Ajuste Personalizado. • Con "0" seleccionado Coloque papel de tamaño estándar del mismo tamaño que el original de la Bandeja de Alimentación de Papel. • Con "1" al "4" seleccionado Ajuste el tamaño de los originales para la edición de sombras de libros al mismo tamaño que el tamaño del original. ☞p.59
El proceso de borrado de sombras en la edición de sombras de Libros no borra la sombra central.	El ancho de la sombra central borrada es demasiado estrecho.	Con el modo de Ajuste Personalizado, ajuste de nuevo el Ancho de la sombra central para la edición de sombras de Libros. ☞p.59
Aparecen líneas verticales en blanco en las copias.	La Cabeza de Impresión Térmica está sucia.	Abra la Tapa de la Unidad de Creación de Masters y limpie la Cabeza de Impresión Térmica. ☞p.81 Si esto no soluciona el problema, póngase en contacto con su representante de servicio autorizado.
El fondo de la hoja original queda reflejado en la copia.	Si se utiliza como original papel de periódico o papel de colores, el fondo se refleja en las copias	Ajuste el contraste de exploración en "Automático" (no disponible para la RZ2XX) o reduzca el contraste, y realice de nuevo el proceso de creación del master. ☞p.37
Aparece suciedad en las copias impresas.	El Cristal de Exposición (y/o el Cristal del Escáner del ADF) no está limpio.	Limpie el Cristal de Exposición (y/o el Cristal de Escáner del ADF). ☞p.81

Problema	Causa	Acción
Los bordes de las copias impresas se han manchado de tinta.	Se colocó en la Bandeja de Alimentación de Papel un papel más grande que el original en el momento del proceso de creación del master.	Puesto que se ha realizado un master de un tamaño más grande que el original, los bordes del original se han procesado como sombras. Ajuste el mismo tamaño de papel que el original y realice de nuevo la operación de creación del master. O pegue la cinta como se describe a continuación para solucionar el problema.
	Al imprimir papel grueso como el de tarjetas, las esquinas del papel tocaron y dañaron el master.	Cree un nuevo master e imprima con él. O extraiga el Tambor y pegue cinta de celofán en la sección dañada del master. Sin embargo, si pega cinta de celofán, puede que no sea correcto enviar un master al Depósito de Masters Usados.
La cara trasera de las hojas ya impresas está manchada de tinta.	El Cilindro de Presión se ha manchado de tinta.	Retire el Tambor y limpie el Cilindro de Presión. ☞p.82 Si la posición de impresión está fuera del papel de impresión, esto puede provocar que el Cilindro de Presión se manche de tinta. Tenga cuidado al cambiar el tamaño del papel de impresión o al cambiar la posición de impresión.
Las imágenes impresas aparecen difuminadas. Los textos impresos están borrosos.	Si la máquina no ha sido utilizada durante un período prolongado de tiempo, la tinta de la superficie del Tambor de Impresión se secará. Esto provoca una impresión difuminada o borrosa después de comenzar a imprimir.	Pulse el botón ▷ y realice varias copias antes de hacer las que realmente se van a utilizar. O utilice la función de Entintado automático☞p.55
	Los originales difuminados producen copias igualmente difuminadas.	Aumente el contraste de exploración y realice de nuevo la operación de creación del master ☞p.37 Para los originales escritos a lápiz, seleccione el modo Lápiz. ☞p.33
	Si la temperatura es baja (por debajo de 15°C) en el lugar donde está instalada la máquina o donde están guardados los Cartuchos de Tinta, la tinta no fluye de forma uniforme.	Utilice la máquina tras mantenerla a temperatura ambiente durante unos instantes. ☞p.12
	Se ha seleccionado el modo de Ahorro de Tinta.	Con el modo de Ahorro de Tinta seleccionado, la tinta de las copias impresas aparece más difuminada de lo normal.

Problema	Causa	Acción
Las posiciones de impresión izquierda y derecha se han cambiado.	Las posiciones de impresión izquierda y derecha no se han ajustado para el centro.	La Bandeja de Alimentación de Papel está equipada con un Botón de Ajuste de la Posición de Impresión Horizontal. Baje la bandeja, ajuste la posición y realice una copie de prueba para comprobar la posición.☞p.46
El papel se pega a la superficie del Tambor. (El indicador parpadea con frecuencia.)	El margen en la parte superior del original o de la impresión es demasiado pequeño.	El margen del original (parte superior en la dirección de salida del papel) debe tener al menos 5 mm. Descienda la posición de impresión vertical. Si este ajuste no es posible, reproduzca un original con margen suficiente y realice la operación de creación del master de nuevo.
	El papel de impresión no es el apropiado.	Utilice papel recomendado.
	El original tiene una parte negra densa en la parte superior.	Si un original tiene una parte negra densa en la parte superior, las copias impresas puede que no se impriman correctamente . Coloque el original en la posición inversa y reinicie el proceso de creación del master.
Aparecen copias impresas y curvas.	El papel de impresión está cargado en una dirección de grano horizontal.	Cargue papel de impresión con una dirección de grano vertical.
Las copias impresas no están alineadas correctamente en la Bandeja de Recepción de Papel. (El indicador parpadea con frecuencia.)	Las posiciones de las Guías del Papel de la Bandeja de Recepción y el Tope de Papel no son los correctos.	Ajuste las Guías del Papel de la Bandeja de Recepción y el Tope de Papel al tamaño del papel. Para papel grueso, extiéndalos ligeramente según lo necesite. Si ha ajustado la posición horizontal en la Bandeja de Alimentación de Papel, cambie las Guías del Papel de la Bandeja de Recepción en la misma dirección. ☞p.21
	La posición de las Alas de Expulsión de Papel no es la correcta. (No disponible para RZ2XX)	Coloque las Alas de Expulsión de Papel de acuerdo con el tamaño y grosor del papel.☞p.21
	Las Pestañas de Disposición del Papel no están ajustadas correctamente. (No disponible para RZ2XX)	Ajuste las Pestañas de Disposición del Papel correctamente. ☞p.21
	Los onduladores no están ajustados correctamente. (No disponible para RZ3XX)	Ajuste los onduladores correctamente. ☞p.21

Problema	Causa	Acción
El papel no se introduce uniformemente desde la Bandeja de Alimentación de Papel. (No se introduce ningún papel.)	La posición de la Palanca de Ajuste de la Presión de Alimentación de Papel no es correcta.	Para papel grueso o con superficie uniforme, ajuste la Palanca de Ajuste de la Presión de Alimentación de Papel en "⊻". ☞p.19
	El ángulo de la Placa Extractora no es correcto.	Si el ajuste anterior no soluciona el problema, utilice el procedimiento siguiente: Ajuste el Botón de Ajuste del Angulo de la Placa Extractora en la dirección de la flecha para ajustar el ángulo de la Placa Extractora. 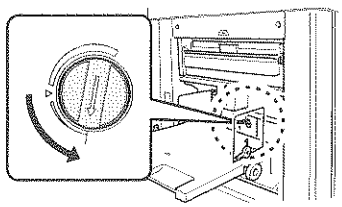 **Importante:** • Antes de realizar el ajuste, retire siempre el papel de la Bandeja de Alimentación de Papel y compruebe que se ha descendido la bandeja hasta abajo.
El papel no se introduce uniformemente desde la Bandeja de Alimentación de Papel. (Se alimenta papel apilado)	El ángulo de la Placa Extractora no es correcto.	Gire el Botón de Ajuste del Angulo de la Placa Extractora en la dirección de la flecha para ajustar el ángulo de la Placa Extractora. 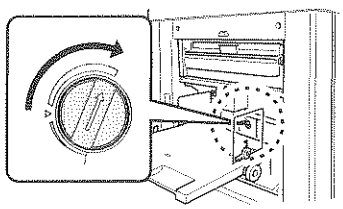 **Importante:** • Antes de realizar el ajuste, retire siempre el papel de la Bandeja de Alimentación de Papel y compruebe que se ha descendido la bandeja hasta abajo.
El papel se atasca frecuentemente en la sección de alimentación de papel cuando la Palanca de Ajuste de la Presión de Alimentación de Papel está ajustada en "⊻".	El ángulo de la Placa Extractora no es correcto.	Consulte el procedimiento suministrado para "El papel no se introduce uniformemente desde la Bandeja de Alimentación de Papel. (No se introduce ningún papel.)", y ajuste el ángulo de la Placa Extractora.

Problema	Causa	Acción
El reverso de las tarjetas impresas se despela o el borde inicial de las tarjetas impresas están arrugadas.	El ángulo de la Placa Extractora no es correcto.	Consulte el procedimiento suministrado para "El papel no se introduce uniformemente desde la Bandeja de Alimentación de Papel. (No se introduce ningún papel.)", y ajuste el ángulo de la Placa Extractora.
El indicador se enciende incluso cuando no se ha producido un atasco de papel.	El papel levantado se ha expulsado en el momento de la segunda rotación del Tambor.	Compruebe las copias impresas, y si el margen superior es menor de 5 mm, descienda ligeramente la posición de impresión.
	A causa de que la máquina se ha expuesto directamente a la luz solar, el sensor no funcionaba correctamente.	Utilice una cortina, por ejemplo, para bloquear la luz solar o mueva la máquina a un lugar alejado de la luz directa del sol.
La máquina repite el proceso de creación del master para cada original.	Se seleccionó "Pegar copias" o "Intercalar" para los ajustes del controlador de la impresora para los datos recibidos del documento.	Cancele el trabajo de impresión en curso y reenvíe los datos del documento sin seleccionar "Pegar copias" o "Intercalar" para los ajustes del controlador de la impresora.
El botón parpadea.	Los datos recibidos están esperando que se impriman.	Pulse el botón para imprimir los datos. Para borrar los datos en espera de impresión, pulse el botón .
" – – – – "aparece en la Pantalla de Cantidad de Copias y la máquina no funciona.	Cuando la máquina está en funcionamiento, la corriente se ha apagado.	Pulse el botón .

Apéndices

Accesorios opcionales

Dispone es una variedad de accesorios opcionales para mejorar las posibilidades de la máquina.
Para más información sobre los accesorios opcionales, consulte sus respectivos manuales de usuario.

- **Tambor en color**

  Se comercializan una serie de colores variados, como por ejemplo azul, rojo, verde o marrón. Guarde un tambor en su propia caja.

- **Alimentador Automático de Documentos AF-V**

  Alimenta hasta 50 hojas de originales automáticamente.

- **Separador de trabajos IV:N**

  Con la función de Impresión Programada, la máquina puede imprimir y clasificar en grupos separados por una cinta de papel.

- **Contador de Tarjetas por Departamentos IV:N**

  Al pulsar el botón una sola vez, se muestra el número de copias impresas y los masters consumidos dentro de un periodo de tiempo dado. Esto le puede ayudar a controlar los costes.

- **Equipo de Alimentación de Papel Especial**

  Utilícelo para papel grueso como tarjetas y sobres. Coloque esta unidad cuando el papel grueso tenga que pasar a través de la máquina.

- **Stand**

- **Tablero RISORINC3N de Control de Impresora**

  Utilícelo para conectar un ordenador a la máquina por medio de un cable paralelo.

- **Tarjeta de Interfaz RISORINC-NET de RISO PRINTER**

  Utilícela para conectar la máquina directamente a la red.
  Viene con el programa RISO-MONITOR que le permite comprobar el estado de la máquina desde los ordenadores.

Especificaciones

RISO RZ370

Métodos de creación de masters/ impresión	Creación de masters digitales a gran velocidad/impresión totalmente automática por plantilla
Tipo de original	Libro (10 kg o menos), hoja
Tamaño Original (máx./mín.)	Cuando utilice el Cristal de Exposición: 50mm × 90mm - 297mm × 432mm Cuando utilice la unidad ADF (opcional): 90mm × 140mm - 297mm × 432mm
Gramaje del original	Cuando utilice el Cristal de Exposición: 10 kg o menos Cuando utilice la unidad ADF (opcional) : 50g/m² - 110g/m²
Tamaño del Papel de Impresión (máx./mín.)	100mm × 148mm - 297mm × 432mm
Capacidad de Suministro de Papel	1000 hojas (64 g/m²)
Gramaje del papel de impresión	46g/m² - 210g/m²
Modo de Tratamiento de Imagen	Línea, Foto, Duo, Lápiz
Resolución	Digital 600 puntos por pulgada
Tiempo de Creación de Master	Aprox. 16 segundos (para A4/horizontal/100% porcentaje de reproducción)
Área de impresión (máx.)	291mm × 413mm
Porcentaje de Reproducción de Impresión	Zoom : 50 - 200% Porcentaje de reproducción estándar (ampliación) : 141%, 122%, 116% Porcentaje de reproducción estándar (reducción) : 94%, 87%, 82%, 71%
Velocidad de Impresión	Aprox. 60 - 130 hojas por minuto (cinco pasos variables)
Ajuste de la Posición de Impresión	Vertical : ±15mm Horizontal : ±10mm
Suministro de Tinta	Totalmente automático (1000 ml por cartucho)
Suministro/Desechado de Masters	Totalmente automático (aprox. 220 hojas por rollo)
Capacidad para Masters Usados	100 hojas
Interfaz de Usuario	Panel de LED con indicadores de Flechas de Progreso, operación frontal lateral
Accesorios Opcionales	Alimentador Automático de Documentos AF-V, Separador de Trabajos IV:N, Contador de Tarjetas por Departamentos IV:N, Tambor en Color, Tarjeta de Interfaz RISORINC-NET de RISO PRINTER, Equipo de Alimentación de Papel Especial, Stand, Tablero RISORINC3N de Control de Impresora
Energía Eléctrica	RZ370UP : 220V-240V AC, 50/60Hz <1,3A>
Dimensiones	Cuando está en uso: 1380mm(Ancho) × 645mm(Largo) × 660mm(Alto) Cuando está almacenada: 775mm(Ancho) × 645mm(Largo) × 660mm(Alto)
Peso	Aproximadamente 100 kg

NOTA:

- Las especificaciones están sujetas a cambios sin previo aviso.

RISO RZ230

Métodos de creación de masters/ impresión	Creación de masters digitales a gran velocidad/impresión totalmente automática por plantilla
Tipo de original	Libro (10 kg o menos), hoja
Tamaño Original (máx./mín.)	Cuando utilice el Cristal de Exposición: 50mm × 90mm -257mm × 364mm Cuando utilice la unidad ADF (opcional): 90mm × 140mm -257mm × 364mm
Gramaje del original	Cuando utilice el Cristal de Exposición: 10kg o menos Cuando utilice la unidad ADF (opcional) : 50g/m² - 110g/m²
Tamaño del Papel de Impresión (máx./mín.)	100mm × 148mm - 297mm × 432mm
Capacidad de Suministro de Papel	1000 hojas (64g/m²)
Gramaje del papel de impresión	46g/m² -157g/m²
Modo de Tratamiento de Imagen	Línea, Foto, Duo
Resolución	300 puntos por pulgada
Tiempo de Creación de Master	Aprox. 25 segundos (para A4/vertical/100% porcentaje de reproducción)
Área de impresión (máx.)	251mm × 357mm
Porcentaje de Reproducción de Impresión	Porcentaje de reproducción estándar (ampliación) : 141%, 122%, 116% Porcentaje de reproducción estándar (reducción) : 94%, 87%, 82%, 71%
Velocidad de Impresión	Aprox. 60 - 130 hojas por minuto (cinco pasos variables)
Ajuste de la Posición de Impresión	Vertical : ±15mm Horizontal : ±10mm
Suministro de Tinta	Totalmente automático (1000 ml por cartucho)
Suministro/Desechado de Masters	Totalmente automático (aprox. 250 hojas por rollo)
Capacidad para Masters Usados	100 hojas
Interfaz de Usuario	Panel de LED con indicadores de Flechas de Progreso, operación frontal lateral
Accesorios Opcionales	Alimentador Automático de Documentos AF-V, Separador de Trabajos IV:N, Contador de Tarjetas por Departamentos IV:N, Tambor en Color, Tarjeta de Interfaz RISORINC-NET de RISO PRINTER, Equipo de Alimentación de Papel Especial, Stand, Tablero RISORINC3N de Control de Impresora
Energía Eléctrica	RZ230UP : 220V-240V AC, 50/60Hz <1,3A>
Dimensiones	Cuando está en uso: 1380mm(Ancho) × 645mm(Largo) × 660mm(Alto) Cuando está almacenada: 775mm(Ancho) × 645mm(Largo) × 660mm(Alto)
Peso	Aproximadamente 95kg

NOTA:

- Las especificaciones están sujetas a cambios sin previo aviso.

Lista de características

Característica	RZ370	RZ230
Porcentaje de Reproducción Estándar	○	○
Zoom	○	Nd
Tipo de Trama	○	Nd
Contraste de Exploración (cinco pasos variables manualmente)	○	○
Contraste de Exploración (automático)	○	Nd
Editor de Sombras de Libros	○	○
Impresión Programada	○	○
Impresión de Dos Originales Anexos	○	○
Ahorro de Tinta	○	○
Lápiz	○	Nd
Modo de Ajuste Personalizado	○	○
Modo Confidencial	○	○
Entintado Automático	○	Nd
Entintado (manual)	○	○
Modo de Ahorro de Energía	○	○
Proceso Automático	○	○
Velocidad de impresión	○	○
Densidad de impresión	○	Nd
Ajuste de las Alas de Expulsión de Papel	○	Nd
Pestaña de Disposición del papel	○	Nd
Ondulador	Nd	○
Impresión de Enlace	Opcional	Nd

P

Palanca de Ajuste de la Presión de la Alimentación de Papel 7
Palanca de Ajuste de Presión de Alimentación de Papel 19
Palanca de Bloqueo de las Guías del Papel de la Bandeja de Alimentación 7
Palanca de Extracción 75
Palanca de la Puerta de la Unidad de Creación de Masters 72
Palanca de las Guías del Papel de la Bandeja de Alimentación 19
Panel de Control 8
Panel Principal de Control 8
Pantalla 7
Pantalla de Cantidad de Copias 8
Pantalla de Comprobación y Error 84
Pantalla de Número de Error 85
Pantalla de número erróneo 8
Pantalla de Tamaño Libre de Reproducción 10
Papel de Impresión 15
Partes y Componentes 6
Periodo de Reserva 30, 61
Personalizar 11, 64, 66, 68
Pestaña de la Guía de Masters 7, 73
Pestañas de Disposición del Papel 21
Pitido 61
Plataforma original 81
Porcentaje de Tamaño Libre de Reproducción 41
Porcentaje de Zoom 36
Porcentaje Tamaño Libre de Reproducción 35
Posición de Impresión Horizontal 48
Posición Vertical 48
Preparación antes de Imprimir 19
Preparación antes del uso 12
Proceso Automático 44
Proceso del Tipo de Trama 34
Puerta de la Unidad de Creación de Masters 72
Puerta Frontal 7

R

Reducción 35
Resolución de Problemas 84
Restauración de los Ajustes Iniciales 63
Restricciones de los Originales 18
Restricciones de Peso y Tamaño de los Originales 17
Restricciones de Tamaño y Peso del Papel de Impresión 15
Retirada e Instalación del Tambor 77
RISORINC-NET 14, 102
Rollo de Master 7
Rollo de Masters 72

S

Semiautomático(unidad ADF) 62
Separación de Trabajos 62
Separador de trabajos IV 102
Soporte de la Tapa de Tinta 71
Soporte de la Tapa del Cartucho de Tinta 7
Soporte del Rollo de Master 7
Soporte del Rollo de Masters 72
Stand 102
Subpanel de Control 10

T

Tablero RISORINC3N de Control de Impresora 14, 102
Tamaño del Papel de la Bandeja de una Impresora Enlazada 62
Tambor 7, 77
Tambor en color 102
Tapa de la Unidad de Creación de Masters 7
Tiempo de Borrado Automático 60
Tiempo de Entintado Automático 60
Tiempo de Espera del Modo de Ahorro de Energía 60
Tiempo de Intervalo de Impresión de Dos Originales Anexos 60
Tipo de Trama 34
Tirador de la Unidad de Creación de Masters 7
Tirador del Tambor 7
Tope de los Originales del ADF 7
Tope del Papel 7, 21
Tratamiento de la Tinta 25
Tratamiento del Depósito de Masters Usados 75
Tratamiento del Papel de Impresión 16

U

Unidad de Creación de Masters 7, 72